ISTRUZIONI DI MONTAGGIO - ASSEMBLY INSTRUCTION

Italian Champion 2014

Europan Champion 2014 Vila Real - Portugal

We thank all the team drivers genius who participated in all events

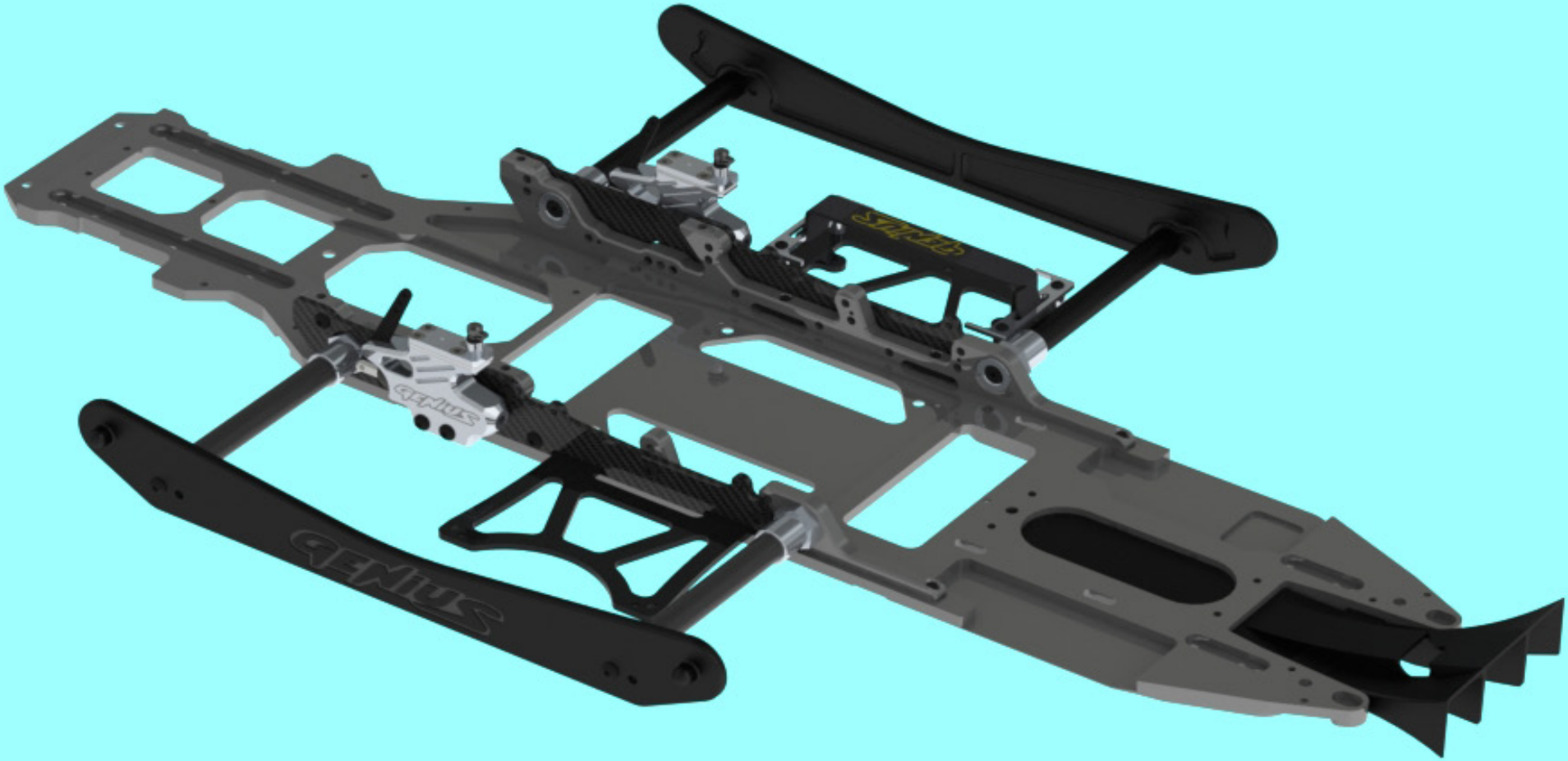
GENIUS
GENIUS

FASE 01.A

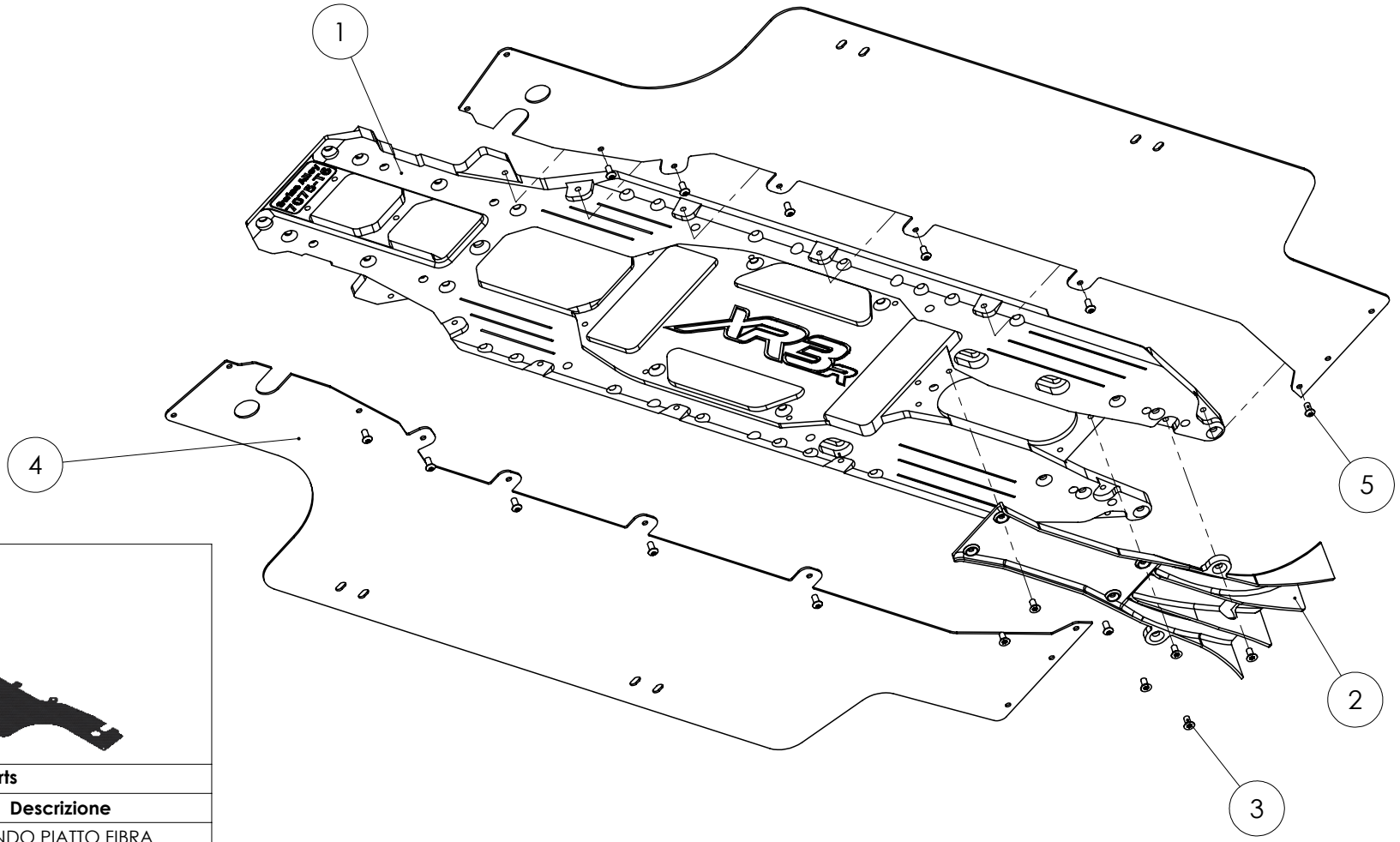

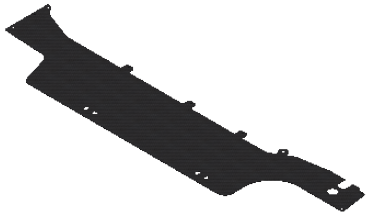

optional parts	
Codice	**Descrizione**
GE00013.10	FONDO PIATTO FIBRA
GE00013.11	FONDO PIATTO CARBONIO

Num. articolo	Quantità	Descrizione	Codice	Massa
1	1	TELAIO GENIUS XR3R	GE00013.03	868.66
2	1	DEFLETTORE	GE00012.01	34.85
3	6	VITE TORX M3×6	GE01240.02	0.43
4	2	FONDO PIATTO	GE00013.10	132.403
5	12	VITE TBCEI M3×6	GE01270.02	0.50

FASE 01.B

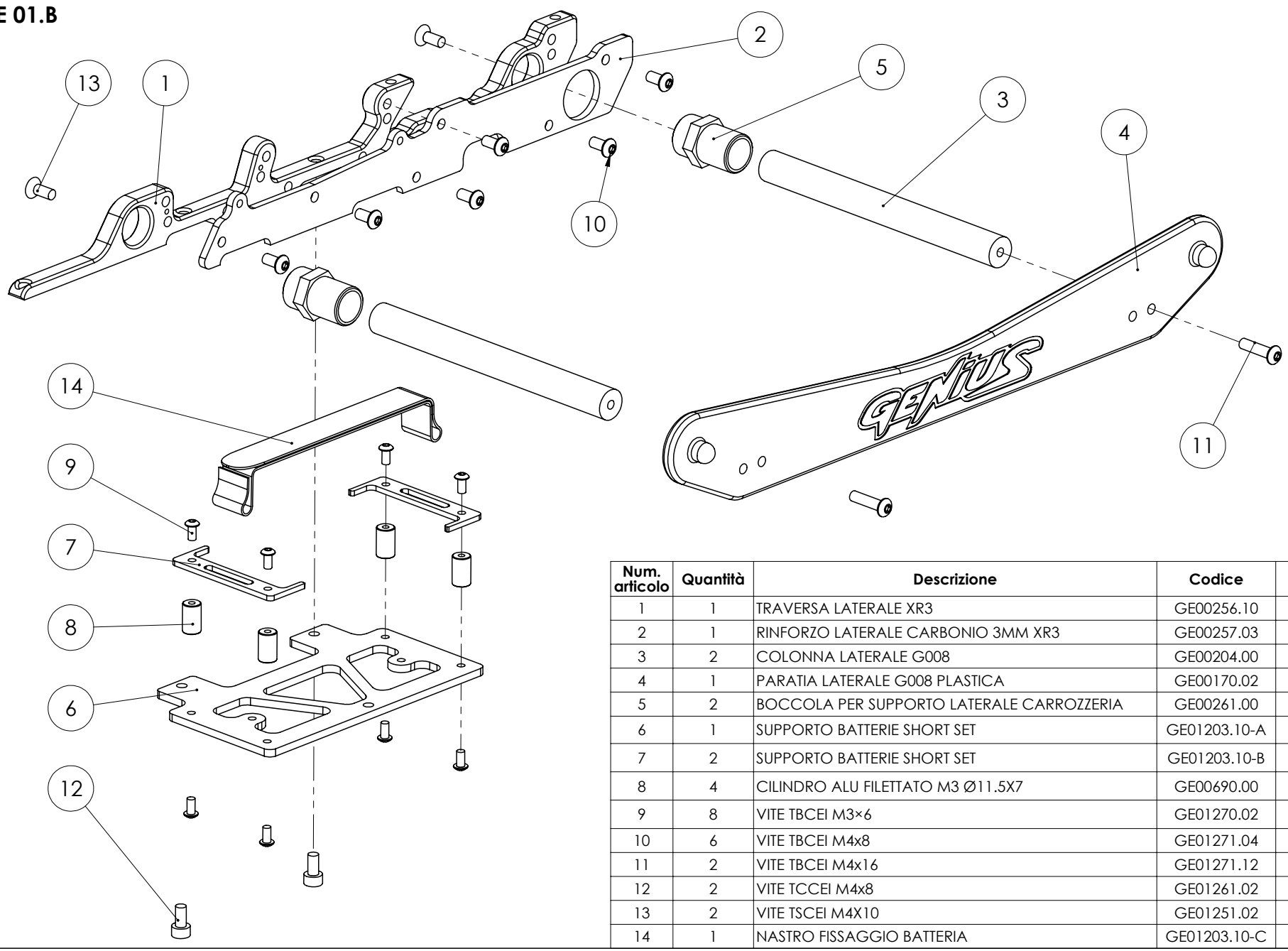

Num. articolo	Quantità	Descrizione	Codice	Massa
1	1	TRAVERSA LATERALE XR3	GE00256.10	68.286
2	1	RINFORZO LATERALE CARBONIO 3MM XR3	GE00257.03	25.33
3	2	COLONNA LATERALE G008	GE00204.00	17.70
4	1	PARATIA LATERALE G008 PLASTICA	GE00170.02	50.03
5	2	BOCCOLA PER SUPPORTO LATERALE CARROZZERIA	GE00261.00	7.90
6	1	SUPPORTO BATTERIE SHORT SET	GE01203.10-A	0.040
7	2	SUPPORTO BATTERIE SHORT SET	GE01203.10-B	0.002
8	4	CILINDRO ALU FILETTATO M3 Ø11.5X7	GE00690.00	0.001
9	8	VITE TBCEI M3×6	GE01270.02	0.50
10	6	VITE TBCEI M4x8	GE01271.04	1.22
11	2	VITE TBCEI M4x16	GE01271.12	2.01
12	2	VITE TCCEI M4x8	GE01261.02	1.87
13	2	VITE TSCEI M4X10	GE01251.02	1.27
14	1	NASTRO FISSAGGIO BATTERIA	GE01203.10-C	0.025

FASE01.C

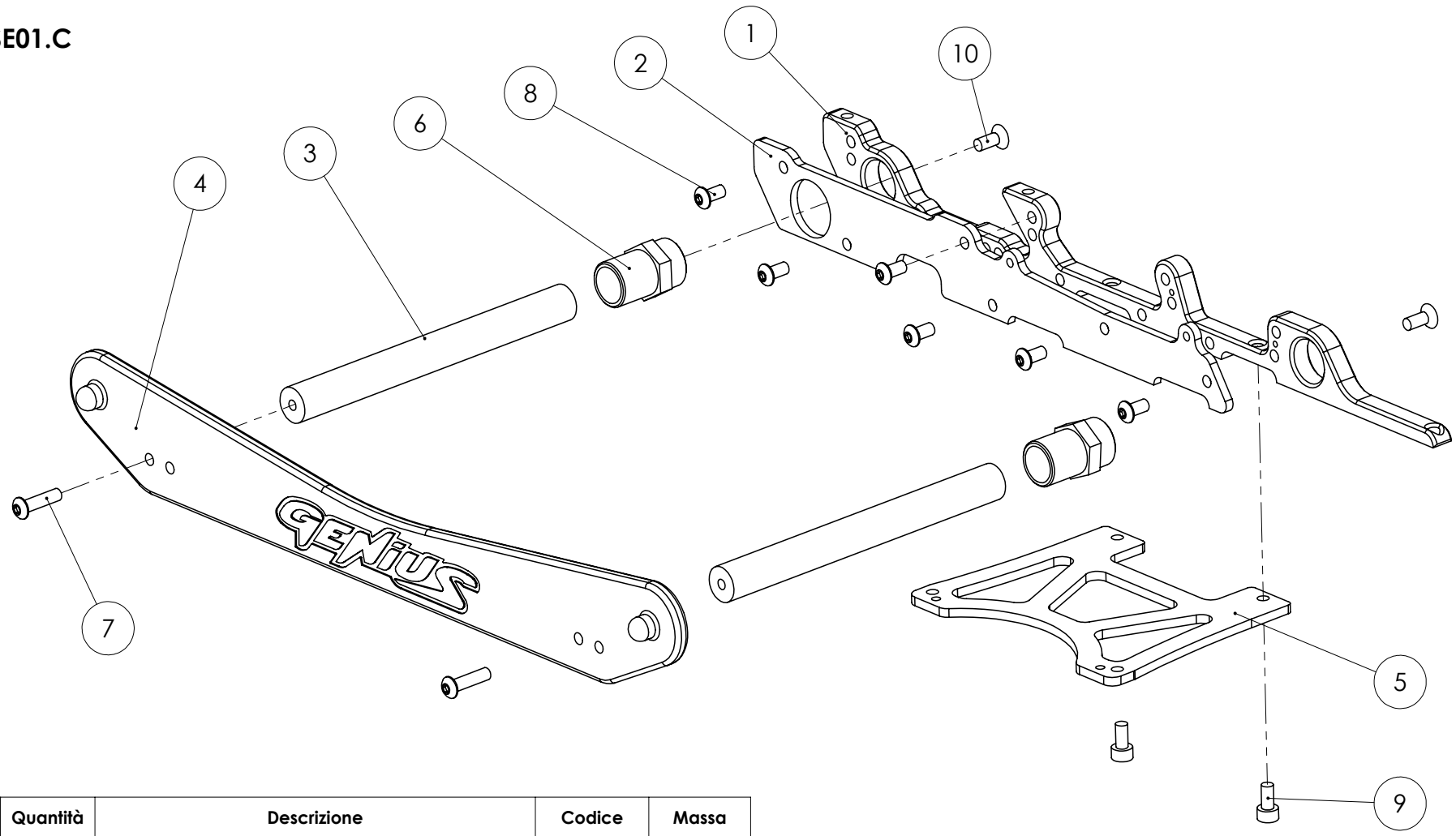

Num. articolo	Quantità	Descrizione	Codice	Massa
1	1	TRAVERSA LATERALE XR3	GE00256.10	68.286
2	1	RINFORZO LATERALE CARBONIO 3MM XR3	GE00257.03	25.33
3	2	COLONNA LATERALE G008	GE00204.00	17.70
4	1	PARATIA LATERALE G008 PLASTICA	GE00170.02	50.03
5	1	PIASTRA SUPPORTO MARMITTA XR3R	GE01210.10	33.577
6	2	BOCCOLA PER SUPPORTO LATERALE CARROZZERIA	GE00261.00	7.90
7	2	VITE TBCEI M4x16	GE01271.12	2.01
8	6	VITE TBCEI M4x8	GE01271.04	1.22
9	2	VITE TCCEI M4x8	GE01261.02	1.87
10	2	VITE TSCEI M4X10	GE01251.02	1.27

FASE 01.D

GE00871.01

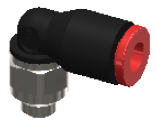

GE00872.01

GE00872.02

GE00870.01

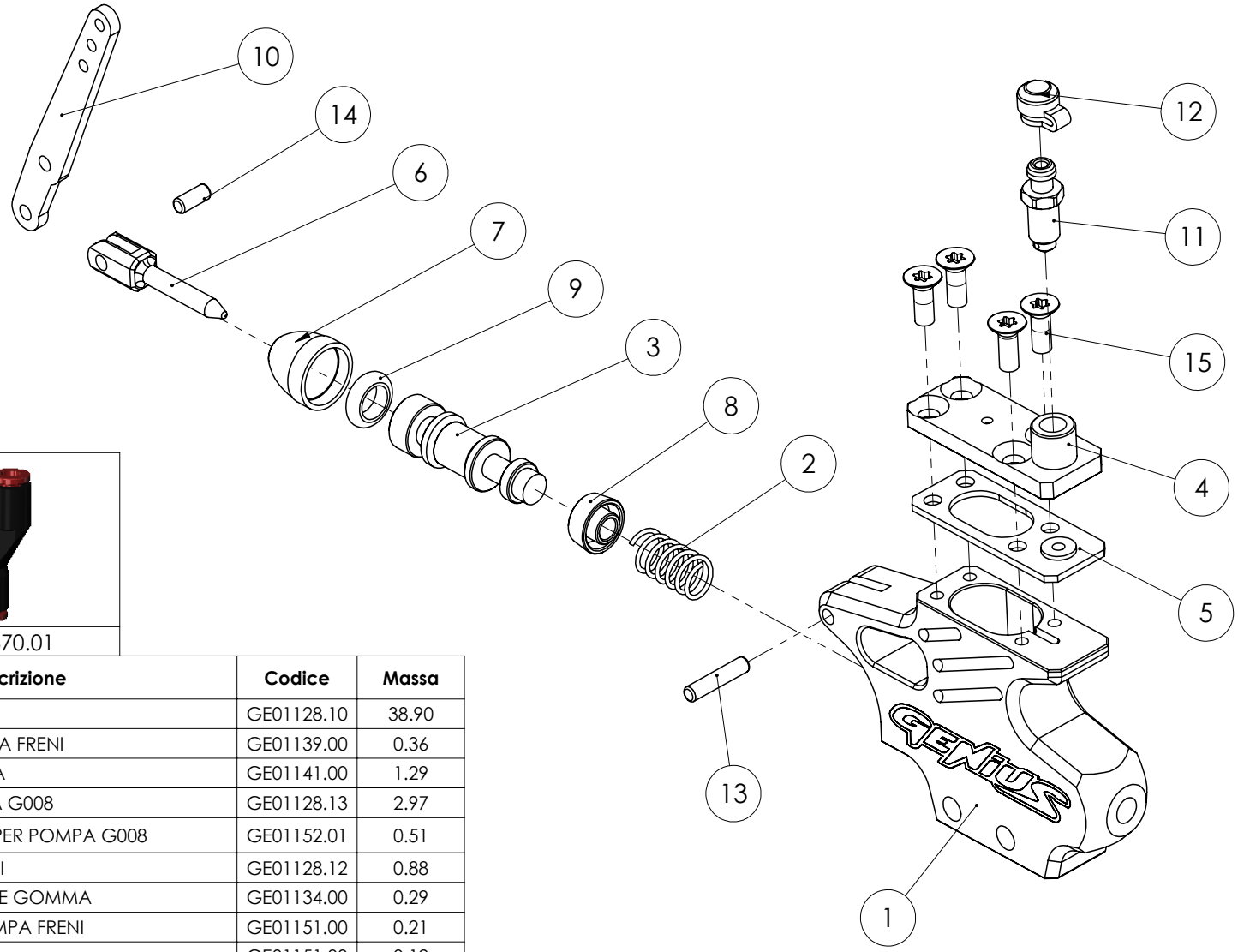

Num. articolo	Quantità	Descrizione	Codice	Massa
1	1	CORPO POMPA G008	GE01128.10	38.90
2	1	MOLLA INTERNA POMPA FRENI	GE01139.00	0.36
3	1	POMPANTE PER POMPA	GE01141.00	1.29
4	1	TAPPO CORPO POMPA G008	GE01128.13	2.97
5	1	MEMBRANA GOMMA PER POMPA G008	GE01152.01	0.51
6	1	SPINTORE POMPA FRENI	GE01128.12	0.88
7	1	SOFFIETTO ANTIPOLVERE GOMMA	GE01134.00	0.29
8	1	O-RING CORTECO POMPA FRENI	GE01151.00	0.21
9	1	O-RING POMPA FRENI	GE01151.00	0.12
10	1	LEVA POMPA FRENI	GE01128.11	1.67
11	1	VALVOLA SPURGO FRENI	GE01106.00	1.61
12	1	GOMMINI PER VALVOLA SPURGO	GE01106.01	0.14
13	1	SPINA ø2.5×12	GE01280.27	0.46
14	1	SPINA ø2.5× 6	GE01280.25	0.23
15	4	VITE TORX M3×8	GE01240.04	0.54

FASE 01

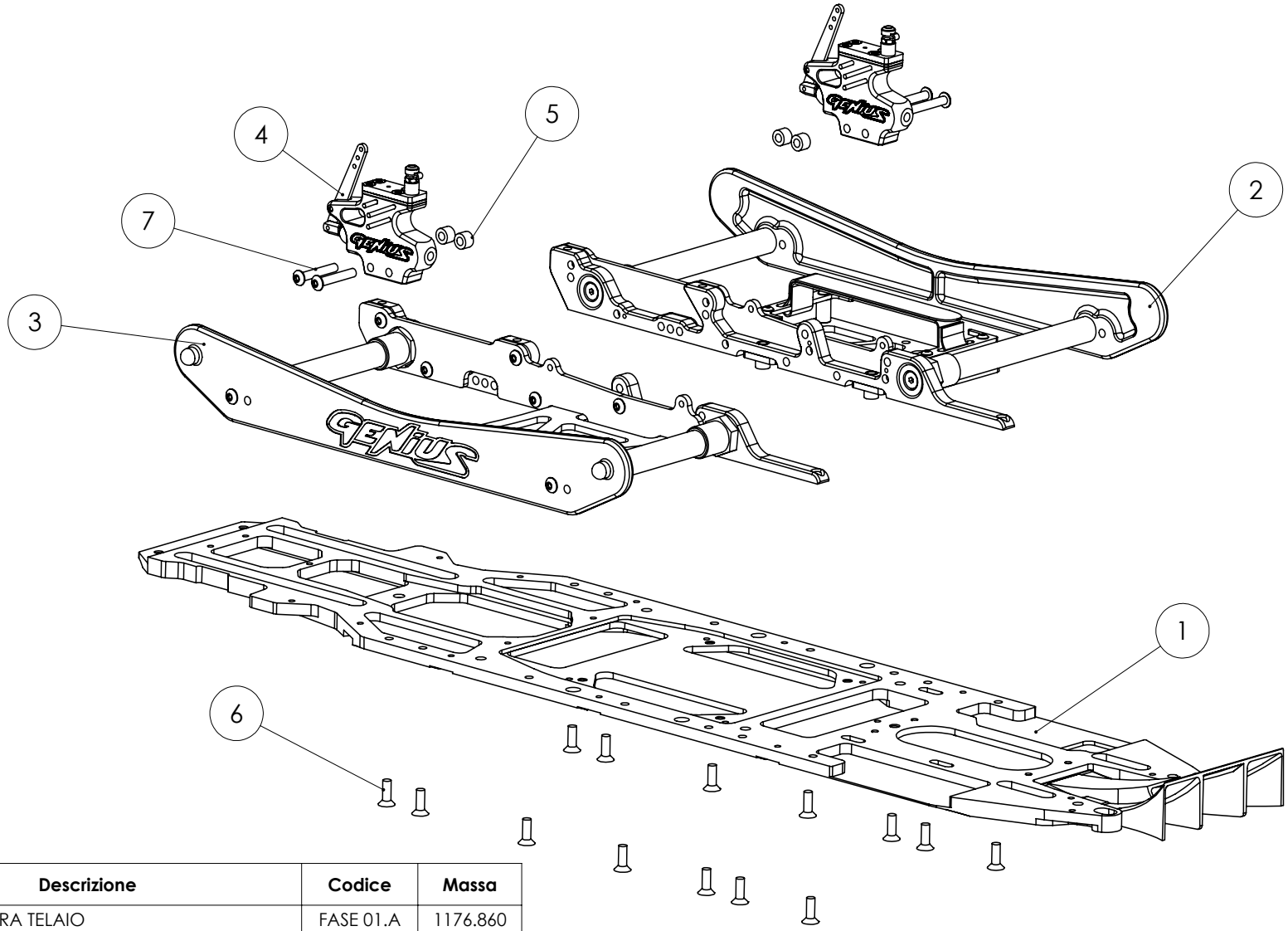

Num. articolo	Quantità	Descrizione	Codice	Massa
1	1	GRUPPO PIASTRA TELAIO	FASE 01.A	1176.860
2	1	GRUPPO TRAVERSA DX TELAIO	FASE 01.B	290.495
3	1	GRUPPO TRAVERSA SX TELAIO	FASE 01.C	246.057
4	2	POMPA FRENI	FASE 01.D	51.81
5	4	DISTANZIALE POMPA FRENI Ø4×7.5×5.5	GE00133.00	0.52
6	14	VITE TSCEI M4x12	GE01251.04	1.47
7	4	VITE TBCEI M4×25	GE01271.18	2.90

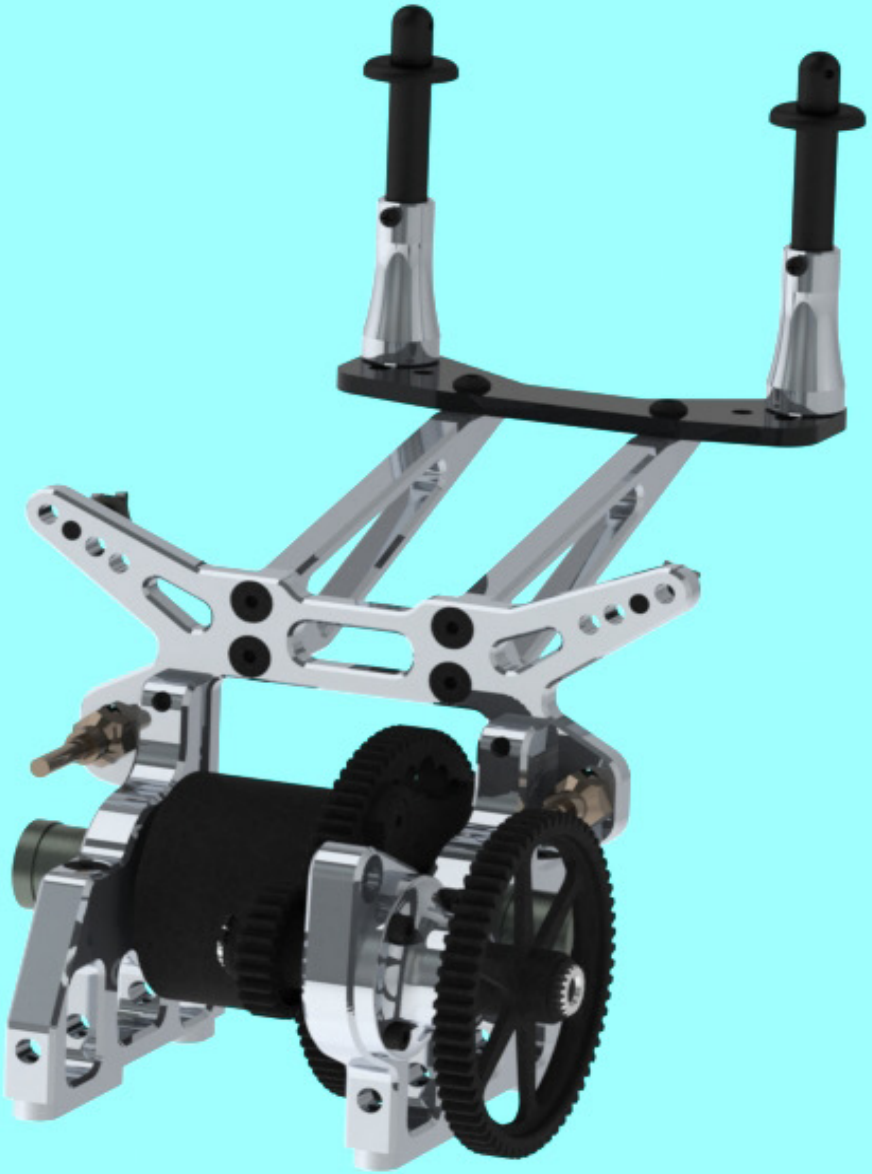

FASE 02.A

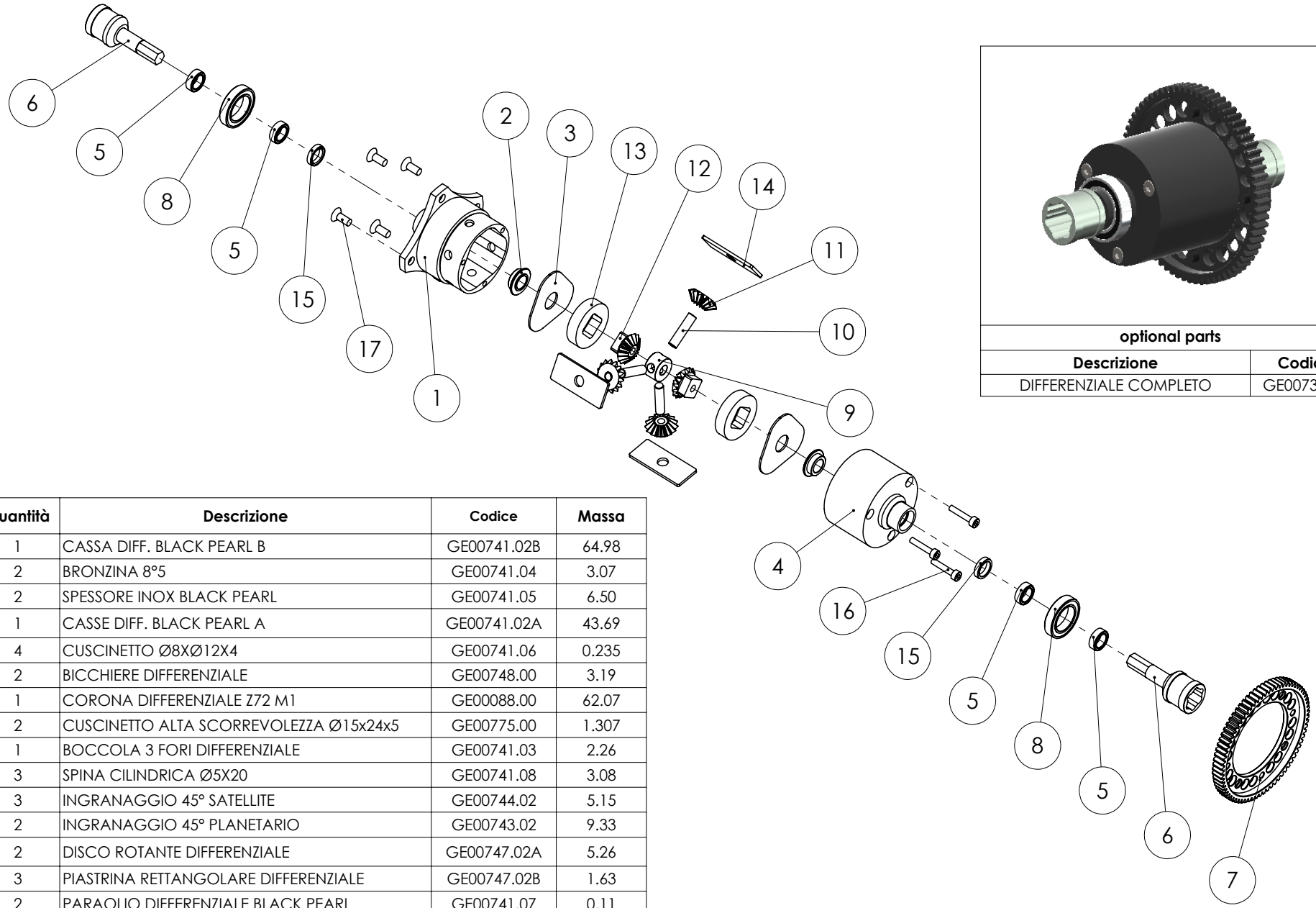

optional parts	
Descrizione	**Codice**
DIFFERENZIALE COMPLETO	GE00738.00

Num. articolo	Quantità	Descrizione	Codice	Massa
1	1	CASSA DIFF. BLACK PEARL B	GE00741.02B	64.98
2	2	BRONZINA 8°5	GE00741.04	3.07
3	2	SPESSORE INOX BLACK PEARL	GE00741.05	6.50
4	1	CASSE DIFF. BLACK PEARL A	GE00741.02A	43.69
5	4	CUSCINETTO Ø8XØ12X4	GE00741.06	0.235
6	2	BICCHIERE DIFFERENZIALE	GE00748.00	3.19
7	1	CORONA DIFFERENZIALE Z72 M1	GE00088.00	62.07
8	2	CUSCINETTO ALTA SCORREVOLEZZA Ø15x24x5	GE00775.00	1.307
9	1	BOCCOLA 3 FORI DIFFERENZIALE	GE00741.03	2.26
10	3	SPINA CILINDRICA Ø5X20	GE00741.08	3.08
11	3	INGRANAGGIO 45° SATELLITE	GE00744.02	5.15
12	2	INGRANAGGIO 45° PLANETARIO	GE00743.02	9.33
13	2	DISCO ROTANTE DIFFERENZIALE	GE00747.02A	5.26
14	3	PIASTRINA RETTANGOLARE DIFFERENZIALE	GE00747.02B	1.63
15	2	PARAOLIO DIFFERENZIALE BLACK PEARL	GE00741.07	0.11
16	3	VITE TCCEI M3X16	GE01260.14	1.39
17	4	VITE TSCEI M4X10	GE01251.02	1.27

FASE 02.B

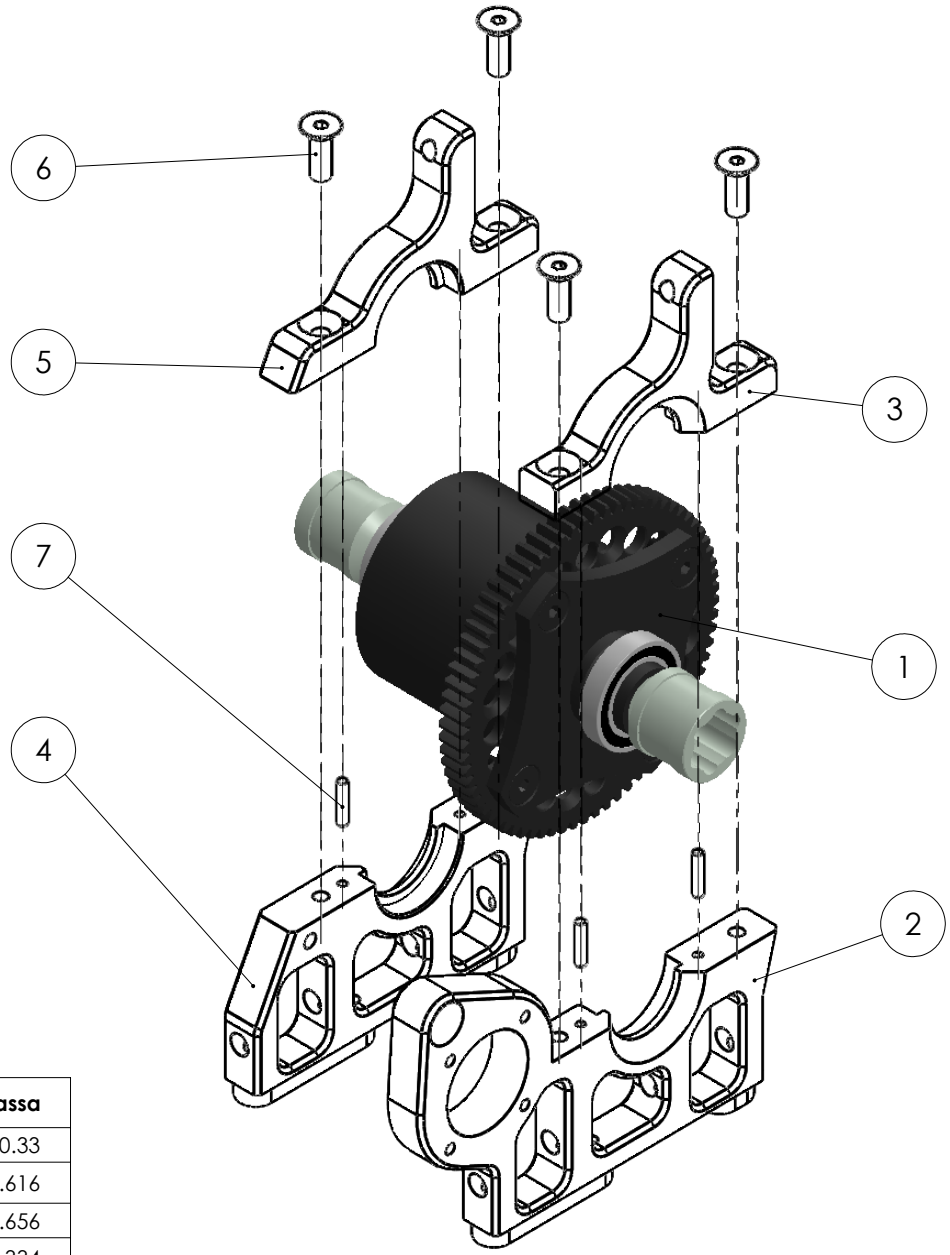

Num. articolo	Quantità	Descrizione	Codice	Massa
1	1	DIFFERENZIALE	GE00738.00	270.33
2	1	CASTELLO POST SX XR3R	GE00370.06A	63.616
3	1	CASTELLO POST SX XR3R	GE00370.06B	19.656
4	1	CASTELLO POST DX XR3R	GE00360.06A	42.334
5	1	CASTELLO POST DX XR3R	GE00360.06B	20.774
6	4	VITE TSCEI M4x12	GE01251.04	1.47
7	4	SPINA CILINDRICA ø2X10	GE01280.22	0.25

FASE 02.C

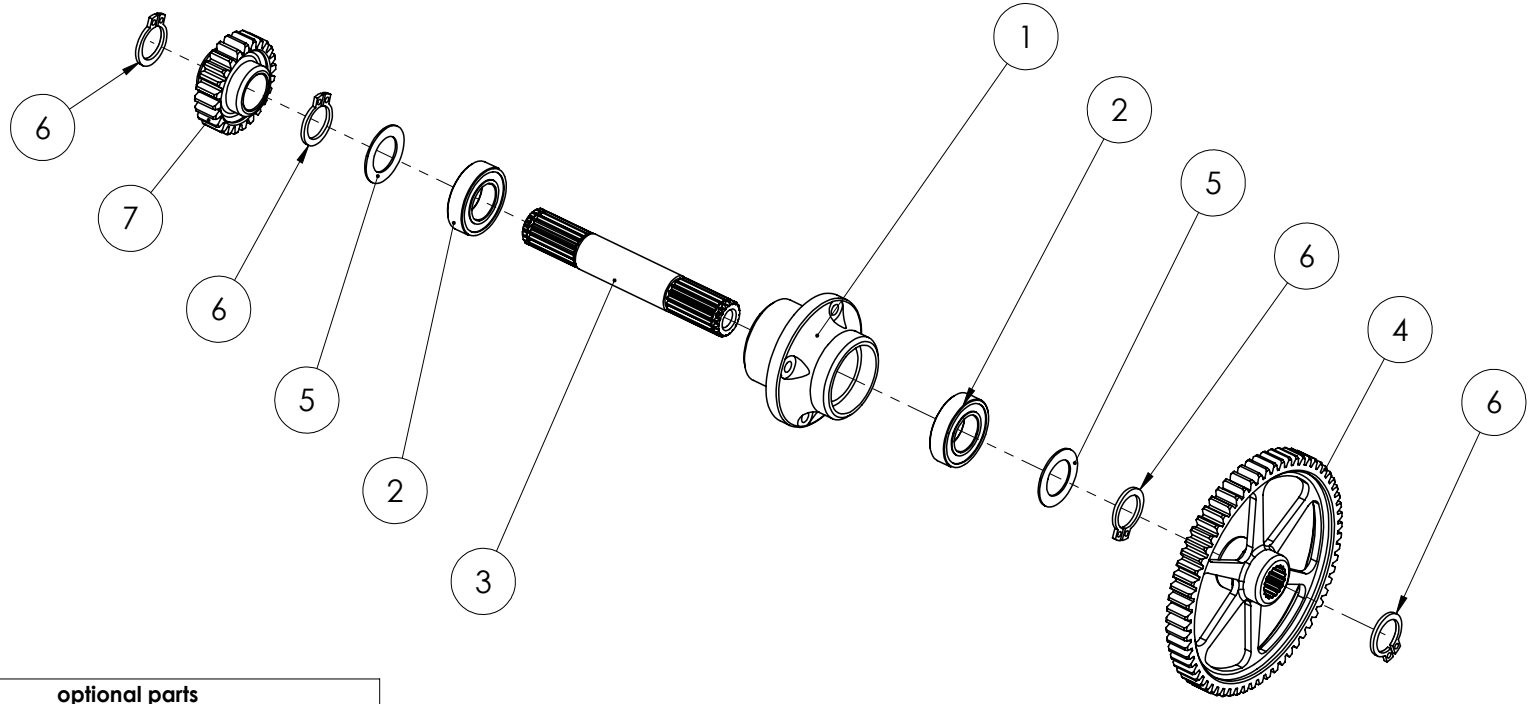

optional parts	
Descrizione	**Codice**
GE001290.60	RASAMENTO ø10x0.1
GE001290.62	RASAMENTO ø10x0.3
GE001290.64	RASAMENTO ø10x0.5

Num. articolo	Quantità	Descrizione	Codice	Massa
1	1	BOCCOLA CASTELLO SX XR3	GE00370.02	23.85
2	2	CUSCINETTO ALTA SCORREVOLEZZA ø10x19x5	GE00774.00	0.972
3	1	PERNO TRASMISSIONE STELLARE	GE00040.10	27.51
4	1	CORONA INTERMEDIA Z63 M1	GE00071.00	56.909
5	2	RASAMENTO ø10x0.5	GE01290.64	0.48
6	4	SEGER ø10	GE00050.03	0.42
7	1	PIGNONE Z25 M1	GE00079.10	22.23

optional parts	
Descrizione	**Codice**
PIGNONE Z24 M1	GE00079.10
PIGNONE Z25 M1	GE00080.10

FASE 02.D

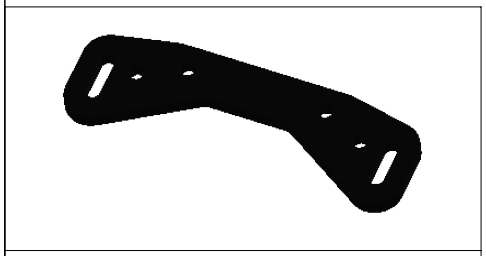

optional parts	
Descrizione	**Codice**
SUPPORTO CARROZZERIA POSTERIORE ALU	GE00230.00
SUPPORTO CARROZZERIA POSTERIORE CARBONIO	GE00231.00

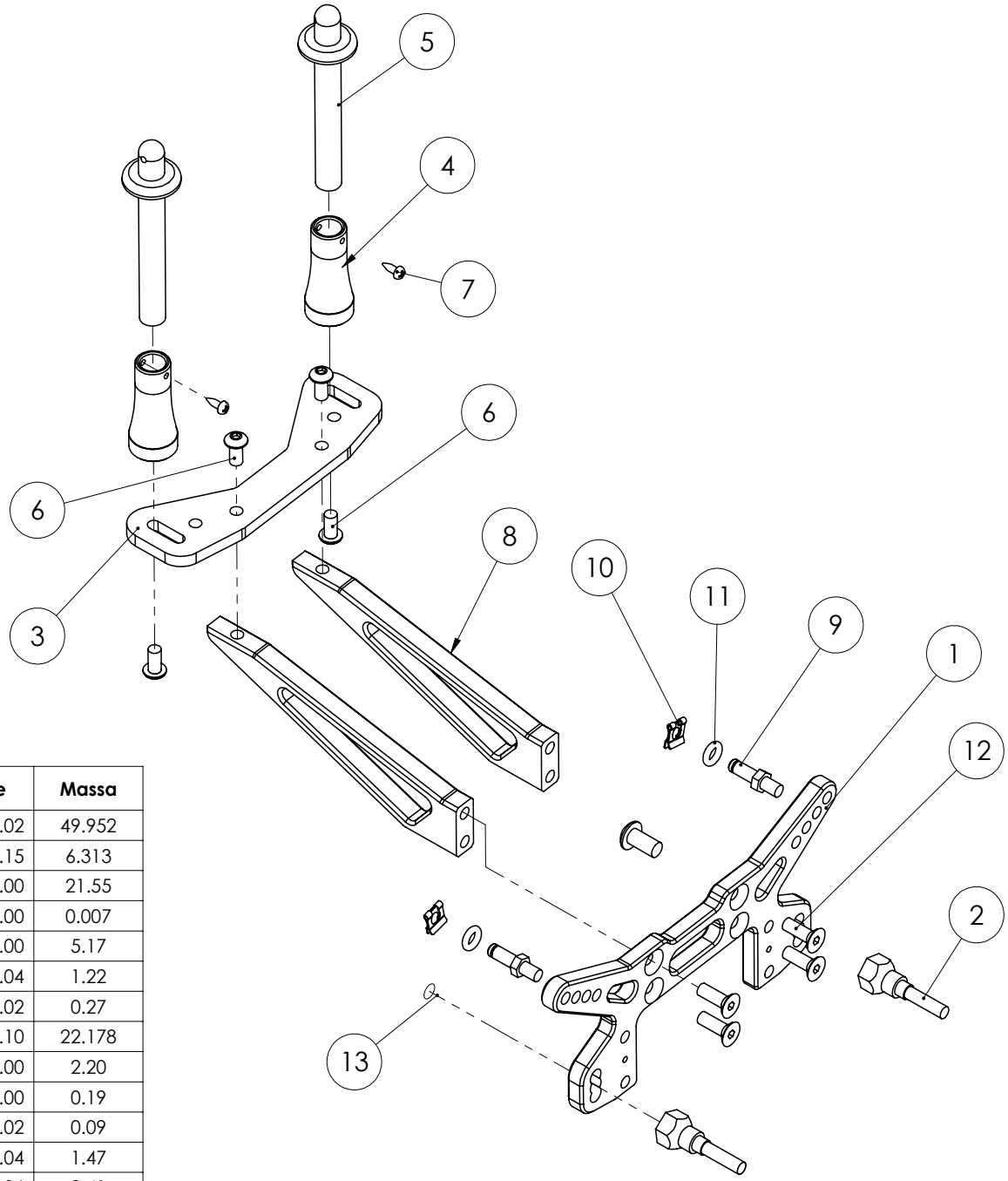

Num. articolo	Quantità	Descrizione	Codice	Massa
1	1	SUPPORTO AMMORTIZ POST XR3	GE00321.02	49.952
2	2	PERNO ESAGONALE	GE00415.15	6.313
3	1	SUPPORTO CAROZZERIA POSTERIORE ALU	GE00230.00	21.55
4	2	COLONNETTA ALU PER SUPP. CARROZZERIA	GE00212.00	0.007
5	2	COLONNINA CAROZZERIA	GE00211.00	5.17
6	4	VITE TBCEI M4x8	GE01271.04	1.22
7	2	VITE PLASTICA ø2.2X6	GE01275.02	0.27
8	2	SUPPORTO CAROZZERIA XR3	GE00095.10	22.178
9	2	ESAGONO AMMORTIZZATORI SGANCIO RAPIDO	GE00622.00	2.20
10	2	SET CLIP O-RING	GE00623.00	0.19
11	2	O-RING ø4×2 NERO	GE00708.02	0.09
12	4	VITE TSCEI M4x12	GE01251.04	1.47
13	1	VITE TBCEI M5×10	GE01272.06	2.41

FASE 02

pignon 1	pignon 2	pignon 3	pignon 4	RATIO
31	63	24	72	6,097
32	63	24	72	5,906
31	63	25	72	5,853
33	63	24	72	5,727
32	63	25	72	5,670
34	63	24	72	5,559
33	63	25	72	5,498
35	63	24	72	5,400
34	63	25	72	5,336
36	63	24	72	5,250
35	63	25	72	5,184
37	63	24	72	5,108
36	63	25	72	5,040
37	63	25	72	4,904

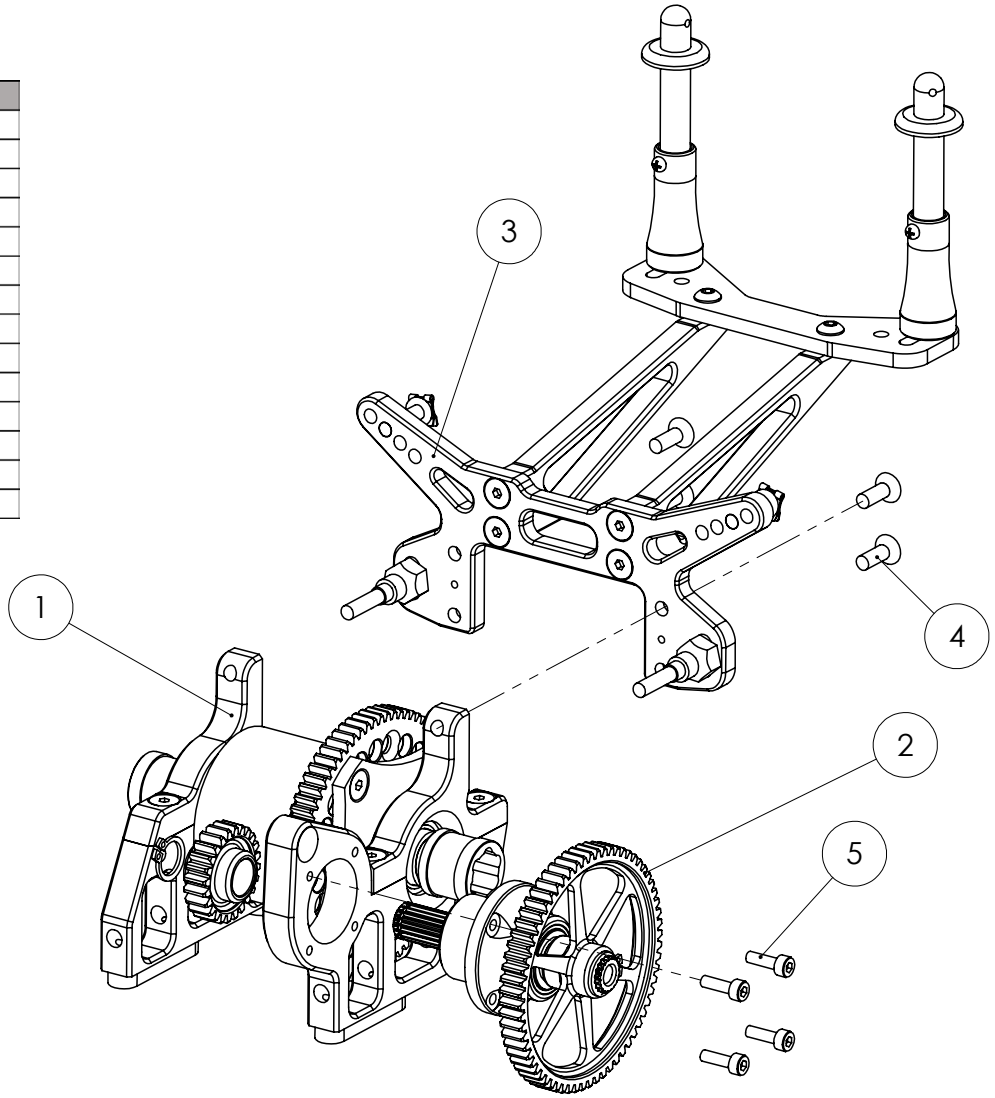

Num. articolo	Quantità	Descrizione	Codice	Massa
1	1	CASTELLO RIDUTTORE	FASE 02.B	423.56
2	1	ASSE TRASMISSIONE	FASE 02.C	135.07
3	1	SUPPORTO CARROZZERIA	FASE 02.D	174.52
4	4	VITE TSCEI M4x12	GE01251.04	1.47
5	4	VITE TCCEI M3X10	GE01260.08	1.06

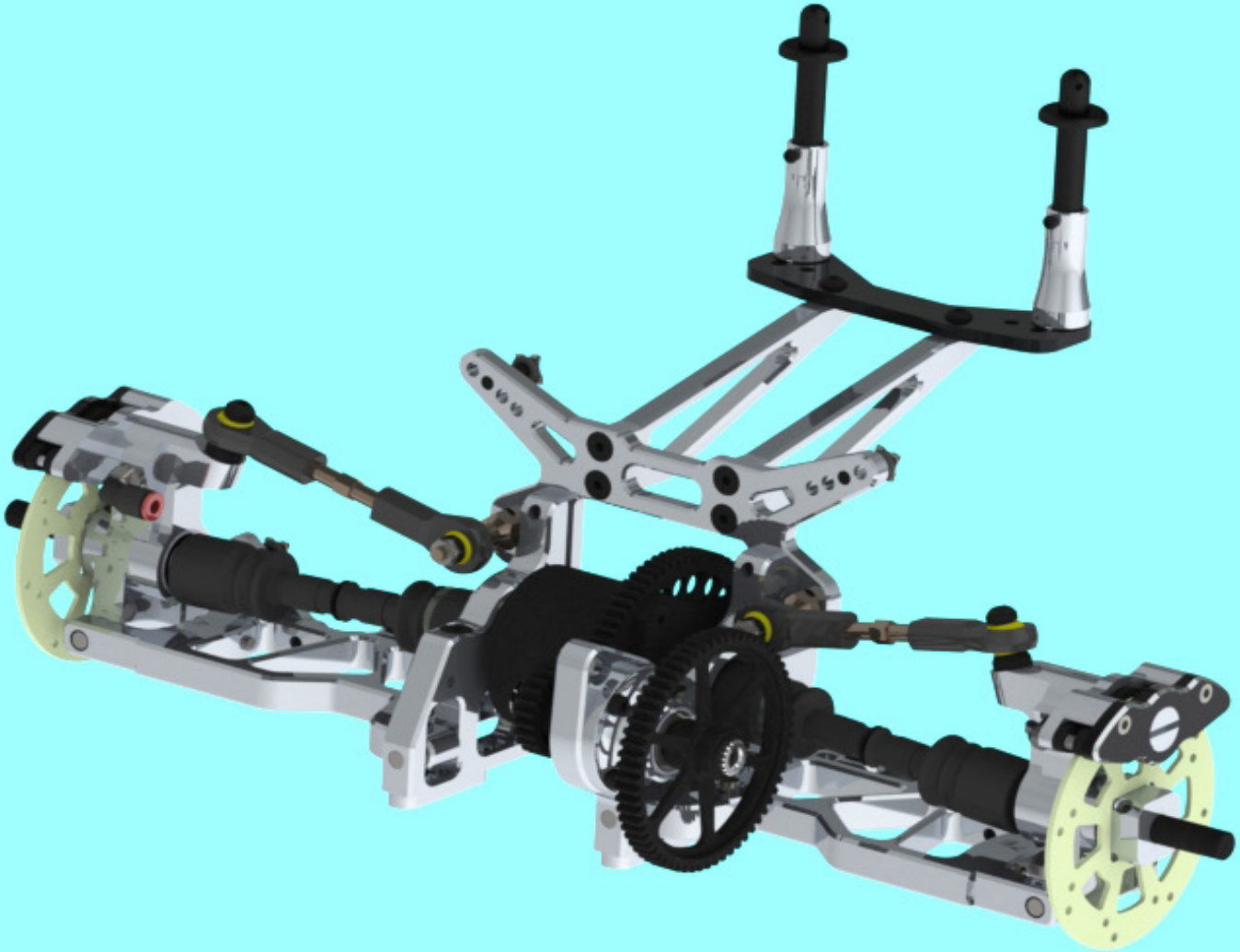

FASE 03.A

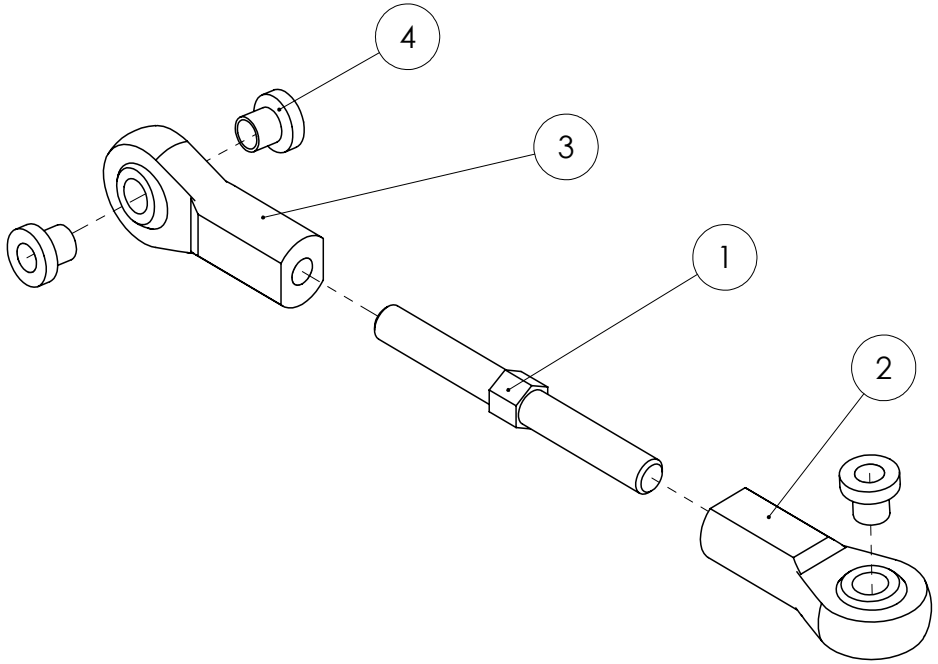

Num. articolo	Quantità	Descrizione	Codice	Massa
1	1	TIRANTE DX SX 5×50 XR2	GE10535.02	8.059
2	1	UNIBALL IGUS M5 DESTRO FR	GE10575.00	3.92
3	1	UNIBALL IGUS M5 SINISTRO FR	GE10576.00	3.92
4	3	BOCCOLA ACCIAIO IGUS XR2	GE10580.10	0.87

FASE 03.B

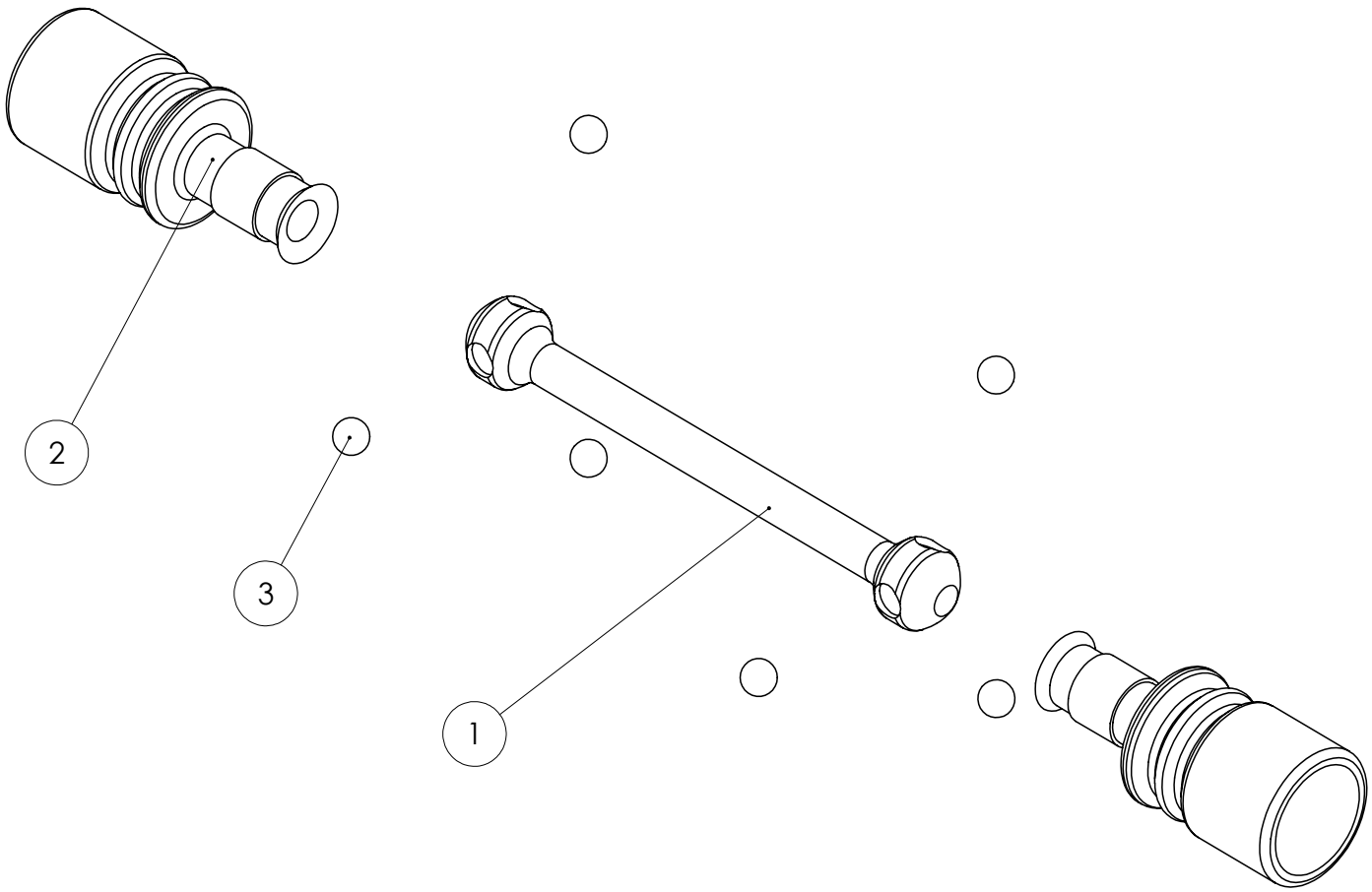

Num. articolo	Quantità	Descrizione	Codice	Massa
1	1	CARDANO FR2	GE10390.00	26.55
2	2	CUFFIA SEMIASSE	GE00395.00	5.424
3	6	SFERA CARDANO	GE00394.00	0.514

FASE 08.C

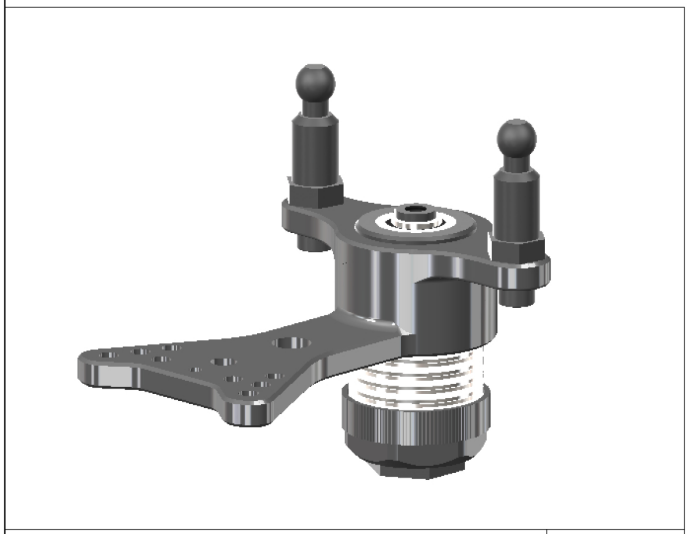

Descrizione	Codice
SALVA SERVO XR3R-16	GE00685.10

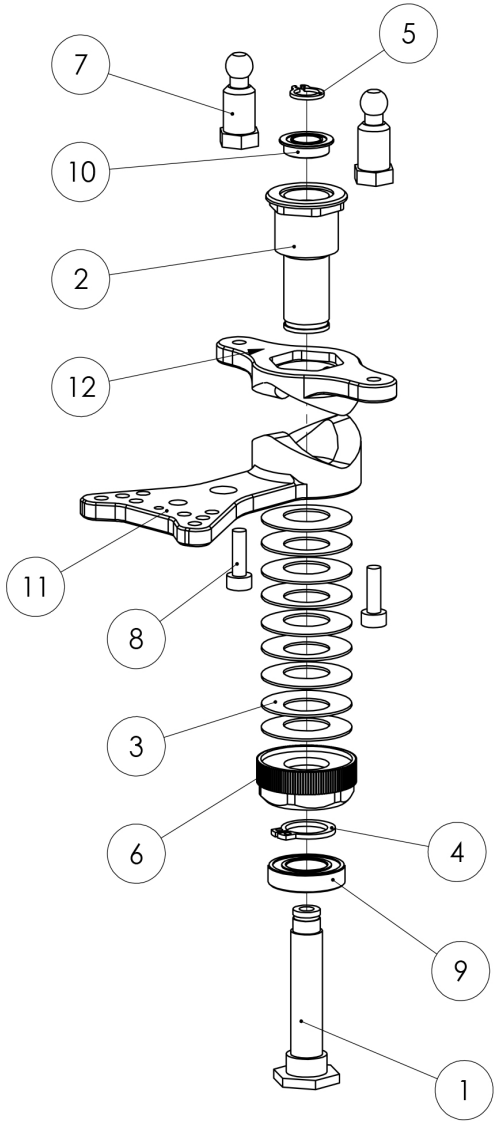

Num. articolo	Quantità	Descrizione	Codice	Massa
1	2	COLONNINA SALVA SERVO XR3R-16	GE00681.03	10.98
2	1	BOCCOLA SALVA SERVO XR3R-16	GE00682.06	16.99
3	15	MOLLA A TAZZA ø10-20×0.4	GE00682.03	0.91
4	1	SEGER ø10	GE00050.03	0.42
5	1	ANELLOELASTICO Ø10 UNI 7435	GE00681.06	0.13
6	1	GHIERA FERMAMOLLA XR3R-16	GE00686.08	3.60
7	2	SFERA UNIBALL 6MM CON ESAGONO	GE00583.01	4.94
8	2	VITE TCCEI M3X10	GE01260.08	1.06
9	1	CUSCINETTO A SFERA ø9xø17x4 XR3R-16	GE00687.03	4.767
10	1	CUSCINETTO LABBRO SALVA SERVO XR3R-16 ø6x10x3	GE10451.03	0.15
11	1	PIASTRA SALVA SERVO SUPERIORE PARTE A	GE00683.03	15.87
12	1	PIASTRA SALVA SERVO INFERIORE PARTE B	GE00684.03	8.64

FASE 03.D

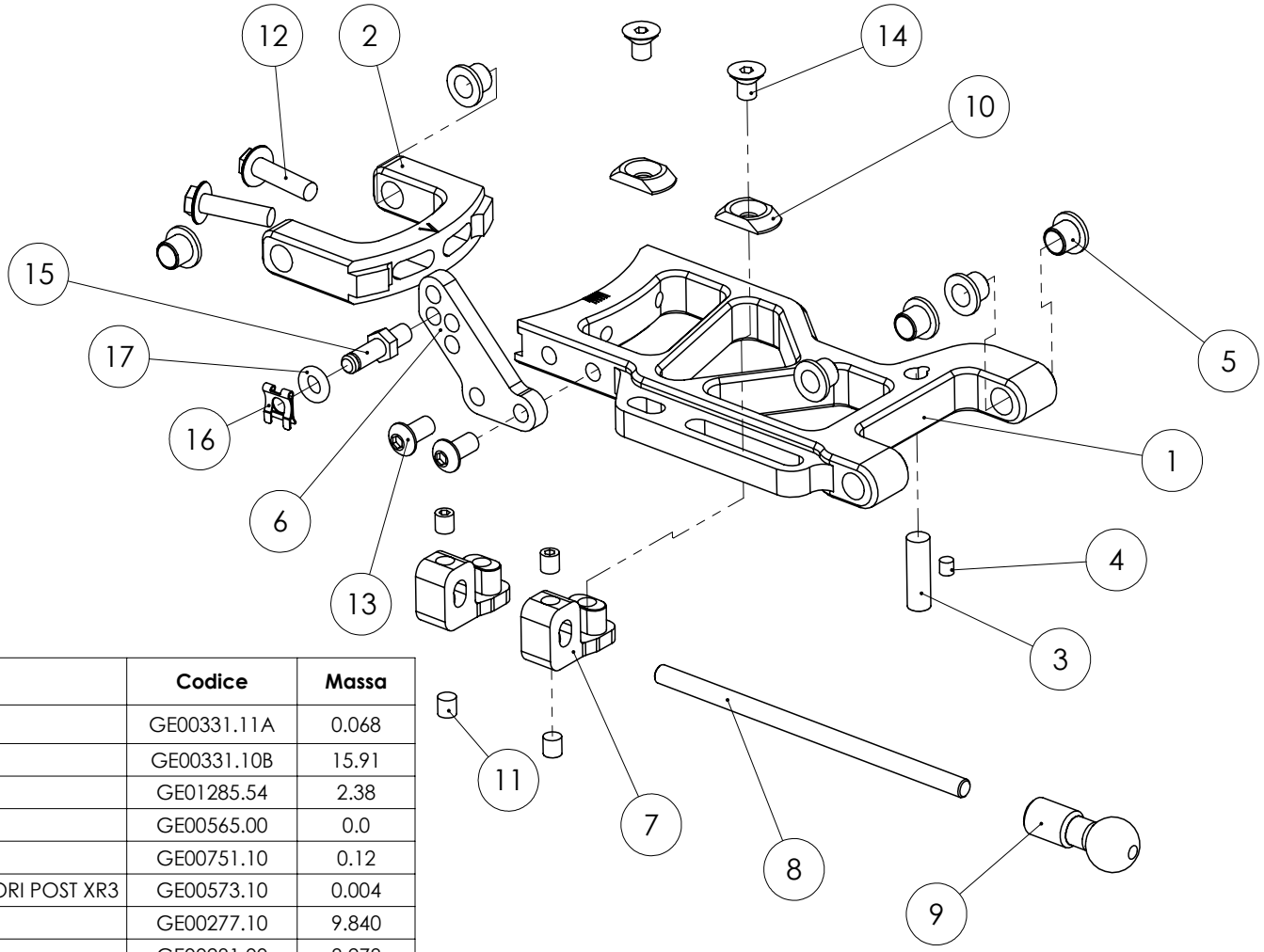

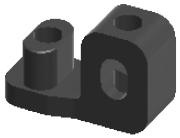

optional parts	
Descrizione	**Codice**
SUPPORTO BARRA POST. XR3 ø4.5	GE00277.15
SUPPORTO BARRA POST. XR3 ø5	GE00277.18

Num. articolo	Quantità	Descrizione	Codice	Massa
1	1	BRACCIO POST INF XR3	GE00331.11A	0.068
2	1	BRACCETTO POST INF FR2 PARTE B	GE00331.10B	15.91
3	1	GRANO PIANO M5X16	GE01285.54	2.38
4	1	BOCCOLA PVC FRENAFILETTI	GE00565.00	0.0
5	6	BOCCOLA IGUS ø5-6x10	GE00751.10	0.12
6	1	PIASTRINA SUPPORTO AMMORTIZZATORI POST XR3	GE00573.10	0.004
7	2	SUPPORTO BARRA POST XR3	GE00277.10	9.840
8	1	PERNO BARRA TORSIONE ø4	GE00281.00	8.278
9	1	BARRA DI TORSIONE MASCHIO LIGHT	GE00270.01	10.742
10	2	RONDELLA RETTANGOLARE ALU	GE00277.11	0.50
11	4	GRANO PIANO M4X4	GE01285.41	0.35
12	2	VITE ESAGONALE FLANGIATA	GE01276.00	2.28
13	2	VITE TBCEI M4x8	GE01271.04	1.22
14	2	VITE TSCEI M4×6	GE01251.00	0.87
15	1	ESAGONO AMMORTIZZATORI SGANCIO RAPIDO	GE00622.00	2.20
16	1	SET CLIP O-RING	GE00623.00	0.19
17	1	O-RING ø4×2 NERO	GE00708.02	0.09

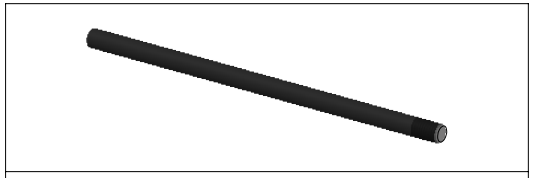

optional parts	
Descrizione	**Codice**
PERNO BARRA POSTERIORE ø4.5	GE00281.10
PERNO BARRA POSTERIORE ø5	GE00281.20

FASE 03.E

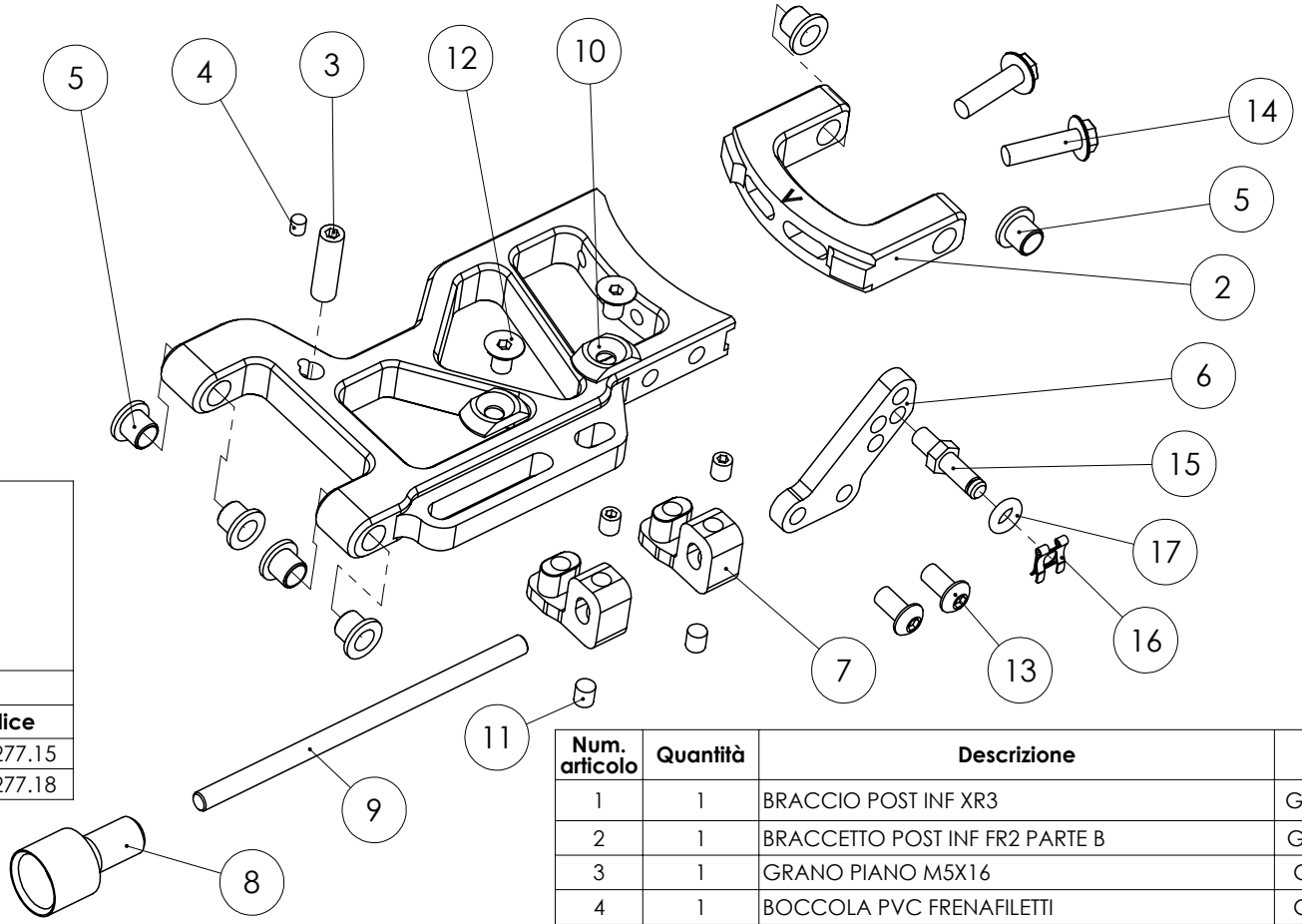

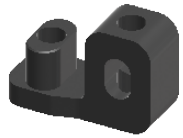

optional parts	
Descrizione	**Codice**
SUPPORTO BARRA POST. XR3 ø4.5	GE00277.15
SUPPORTO BARRA POST. ø5	GE00277.18

optional parts	
Descrizione	**Codice**
PERNO BARRA POSTERIORE ø4.5	GE00281.10
PERNO BARRA POSTERIORE ø5	GE00281.20

Num. articolo	Quantità	Descrizione	Codice	Massa
1	1	BRACCIO POST INF XR3	GE00331.11A	0.068
2	1	BRACCETTO POST INF FR2 PARTE B	GE00331.10B	15.91
3	1	GRANO PIANO M5X16	GE01285.54	2.38
4	1	BOCCOLA PVC FRENAFILETTI	GE00565.00	0.0
5	6	BOCCOLA IGUS ø5-6x10	GE00751.10	0.12
6	1	PIASTRINA SUPPORTO AMMORTIZZATORI POST XR3	GE00573.10	0.004
7	2	SUPPORTO BARRA POST XR3	GE00277.10	9.840
8	1	BARRA DI TORSIONE FEMMINA LIGHT	GE00270.01	10.165
9	1	PERNO BARRA TORSIONE ø4	GE00281.00	8.278
10	2	RONDELLA RETTANGOLARE ALU	GE00277.11	0.50
11	4	GRANO PIANO M4X4	GE01285.41	0.35
12	2	VITE TSCEI M4×6	GE01251.00	0.87
13	2	VITE TBCEI M4x8	GE01271.04	1.22
14	2	VITE ESAGONALE FLANGIATA	GE01276.00	2.28
15	1	ESAGONO AMMORTIZZATORI SGANCIO RAPIDO	GE00622.00	2.20
16	1	SET CLIP O-RING	GE00623.00	0.19
17	1	O-RING ø4×2 NERO	GE00708.02	0.09

FASE 03

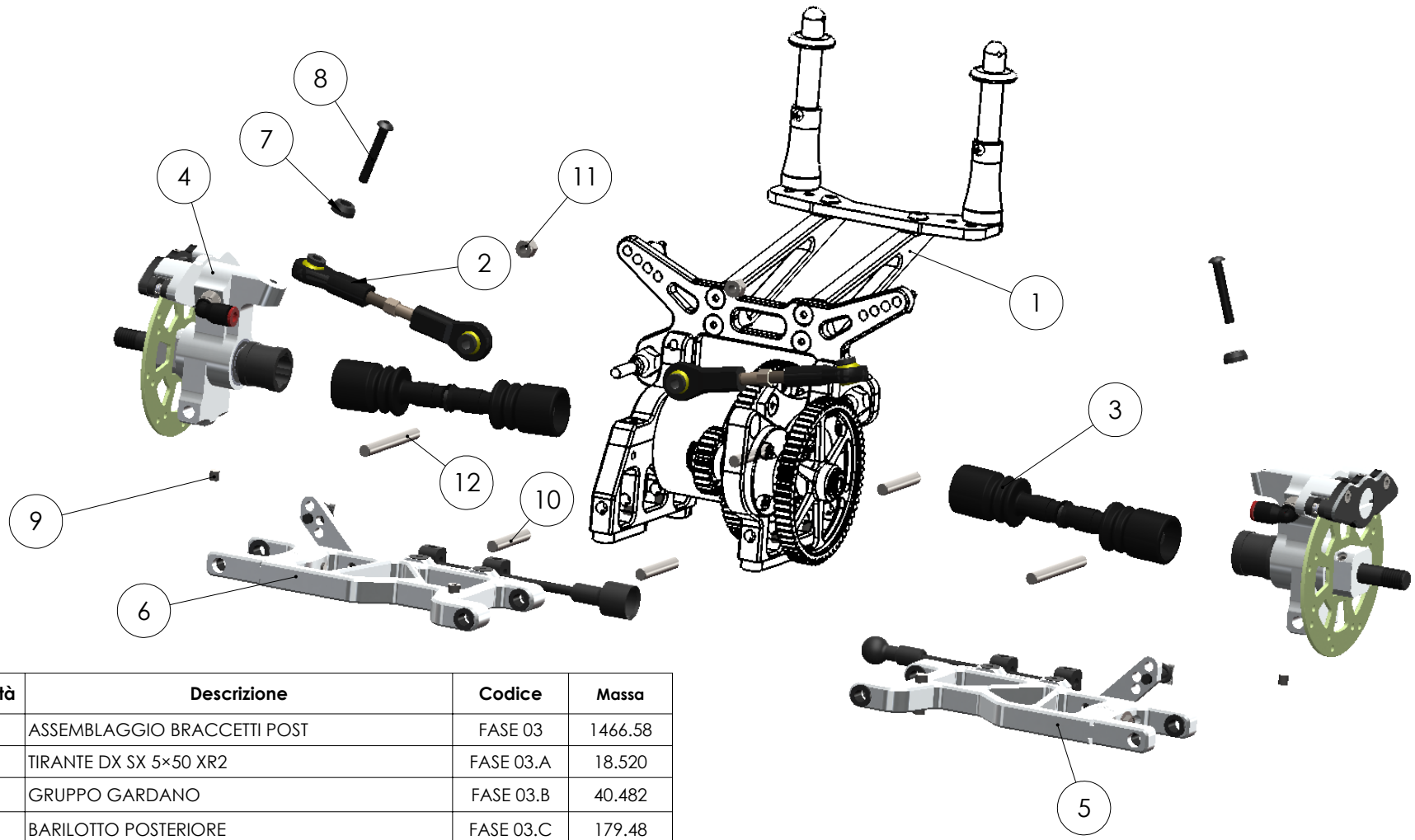

Num. articolo	Quantità	Descrizione	Codice	Massa
1	1	ASSEMBLAGGIO BRACCETTI POST	FASE 03	1466.58
2	2	TIRANTE DX SX 5×50 XR2	FASE 03.A	18.520
3	2	GRUPPO GARDANO	FASE 03.B	40.482
4	2	BARILOTTO POSTERIORE	FASE 03.C	179.48
5	1	BRACCIO SX POSTERIORE INFERIORE	FASE 03.D	130.59
6	1	BRACCIO DX POSTERIORE INFERIORE	FASE 03.E	130.01
7	2	RONDELLA ALL. 10×4 FORO 5	GE00135.00	1.62
8	2	VITE TBCEI M4×25	GE01271.18	2.90
9	6	GRANO PIANO M4X4	GE01285.41	0.35
10	4	SPINA CILINDRICA ø5X30	GE01280.54	4.62
11	2	DADO AUTOBLOCCANTE M4	GE01280.06	1.36
12	2	SPINA CILINDRICA ø5X45	GE01280.55	6.93

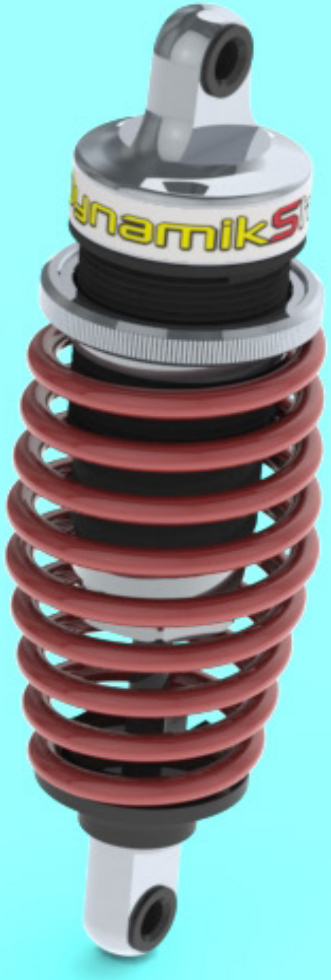
ynamikS

FASE 04

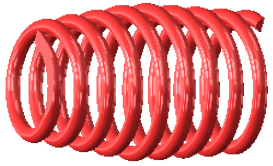

optional parts	
Descrizione	**Codice**
MOLLE AMMORTIZZATORI PROG. SHORT SILVER 2.6/8	GE00759.01
MOLLE AMMORTIZZATORI PROG. SHORT GREEN 2.7/8	GE00760.01
MOLLE AMMORTIZZATORI PROG. SHORT GOLD 2.8/8	GE00761.01
MOLLE AMMORTIZZATORI PROG. SHORT YALLOW 2.5/8	GE00766.00
MOLLE AMMORTIZZATORI PROG. SHORT LIGHT-BLUE 2.7/8.5	GE00767.00
MOLLE AMMORTIZZATORI PROG. SHORT BLACK 2.7/9	GE00768.00
MOLLE AMMORTIZZATORI PROG. SHORT RED 2.9/8	GE00769.00
MOLLE AMMORTIZZATORI PROG. SHORT WHITE 3.0/8	GE00769.01
MOLLE AMMORTIZZATORI PROG. SHORT PINK 3.2/8	GE00769.02
MOLLE AMMORTIZZATORI PROG. SHORT ORANGE 2.75/8	GE00769.03
MOLLE AMMORTIZZATORI PROG. SHORT GREEN FLUO 2.65/8	GE00769.04

optional parts	
Descrizione	**Codice**
POMPANTE STELO AMM. XXL	GE00718.05

optional parts	
Descrizione	**Codice**
CAMICIA PROGRESSIVA XXL	GE00720.01

Num. articolo	Quantità	Descrizione	Codice	Massa
1	1	TAPPO SUPP. AMMORTIZZ. XXL	GE00712.02	5.18
2	1	STELO AMMORTIZZ. XXL	GE00716.02	4.92
3	1	POMPANTE STELO AMMORTIZZ. XXL	GE00718.04	1.53
4	1	CORPO AMMORTIZZ. XXL	GE00711.02	13.52
5	1	BOCCOLA DERLIN AMM. XXL	GE00715.02A	0.29
6	1	BOCCOLA DERLIN AMM. XXL	GE00715.02B	0.41
7	1	RASAMENTO ø5x0.5	GE01290.34	0.23
8	1	TAPPO INF. AMMORTIZZ. XXL	GE00715.07	2.56
9	1	MAMMELLA AMMORTIZZ. XXL	GE00707.02	0.46
10	1	GHIERA REGOLA MOLLA AMMORTIZZ. XXL	GE00713.02	2.93
11	2	BOCCOLA DERLIN ø6.5×5.5	GE00717.00	0.19
12	1	FERMA MOLLA DERLING PICCOLO	GE00719.00	1.87
13	1	SUPPORTO INF. AMMORTIZZATORE ALU	GE00721.00	2.37
14	1	MOLLA BICONICA AMMORTIZZATORE	GE00759.01	0.039
15	3	O-RING AMMORTIZZATORE ø4×2	GE00708.00	0.09
16	1	O.RING ø5×2.5	GE00016.05B	0.18
17	1	VITE TBCEI M3x8	GE01270.04	0.61

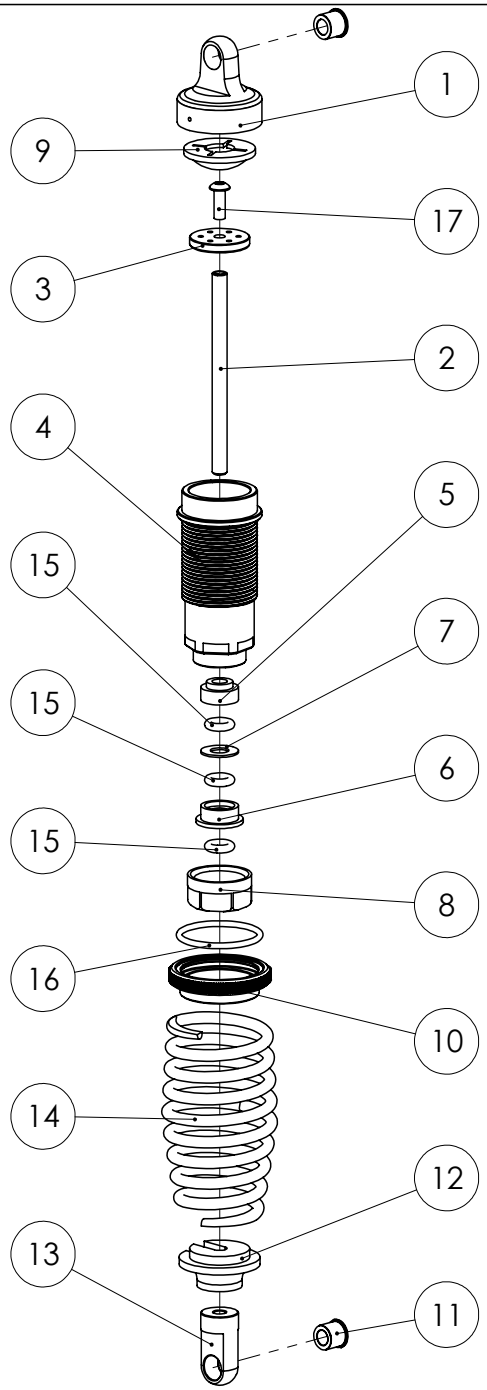

FASE 05.A

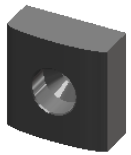

optional parts	
Descrizione	**Codice**
CEPPO FRIZIONE FERODO	GE00841.00
CEPPO FRIZIONE ALLUMINIO	GE00841.03

optional parts	
Descrizione	**Codice**
MOLLA FRIZIONE CEPPI 1.3mm	GE00842.00
MOLLA FRIZIONE CEPPI 1.5mm	GE00842.01

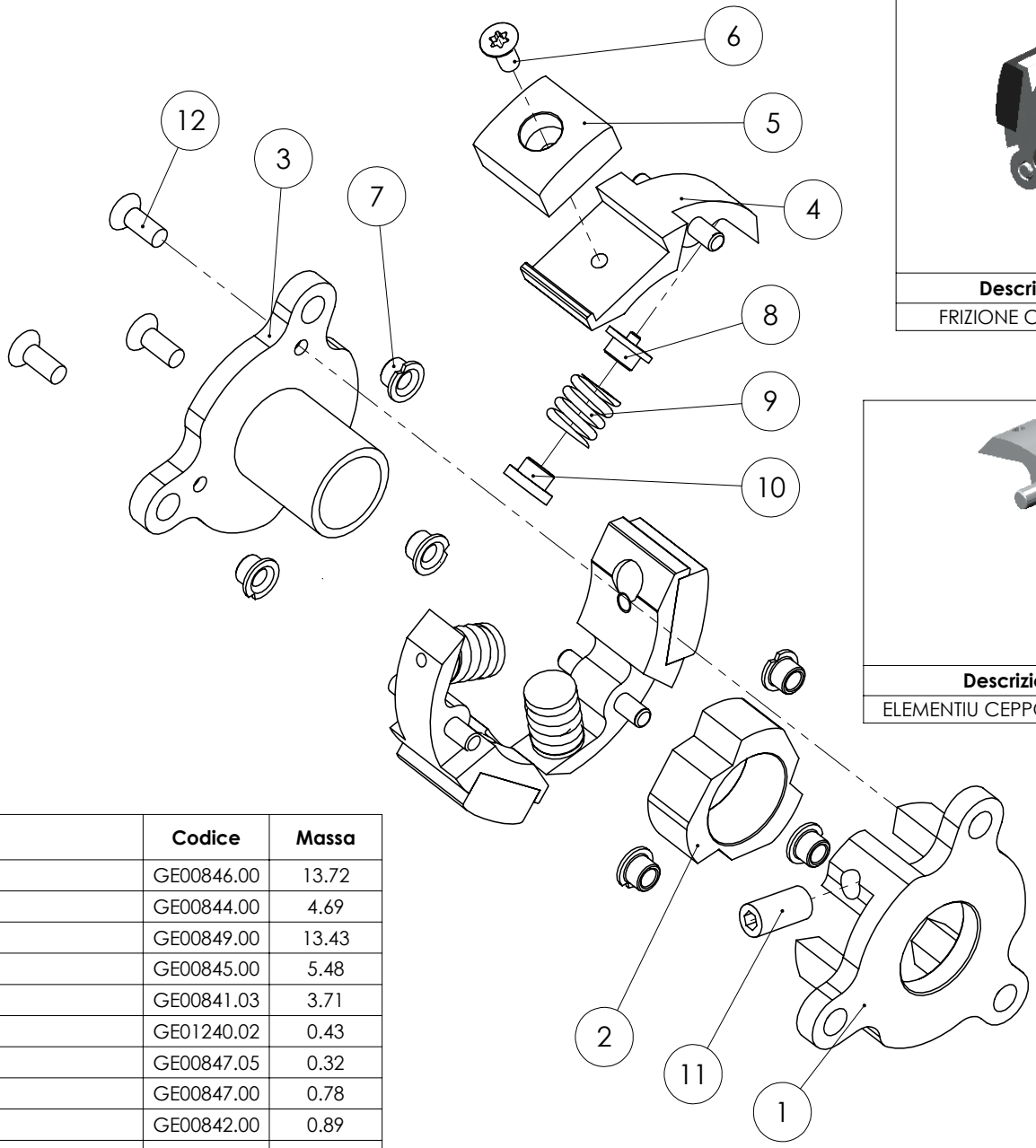

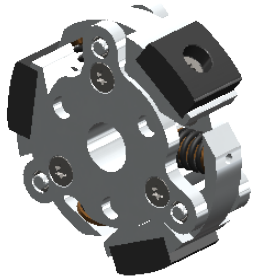

Descrizione	Codice
FRIZIONE COMPLETA	GE00839.00

Descrizione	Codice
ELEMENTIU CEPPO INCOLLATI	GE00841.01

Num. articolo	Quantità	Descrizione	Codice	Massa
1	1	CORPO FRIZIONE	GE00846.00	13.72
2	1	CAM REGOLAZIONE CEPPI	GE00844.00	4.69
3	1	CONO FRIZIONE GENIUS	GE00849.00	13.43
4	3	SUPPORTO PER CEPPO FRIZIONE	GE00845.00	5.48
5	3	CEPPI FRIZIONE ALU	GE00841.03	3.71
6	3	VITE TORX M3×6	GE01240.02	0.43
7	6	BOCCOLA TEFLONATA	GE00847.05	0.32
8	3	BOCCOLA OTTONE	GE00847.00	0.78
9	3	MOLLA FRIZIONE CEPPI	GE00842.00	0.89
10	3	BOCCOLA DI OTTONE PIANA	GE00847.00	0.99
11	1	GRANO PIANO M5×10	GE01285.52	1.46
12	3	VITE TORX M3×8	GE01240.04	0.54

FASE 05

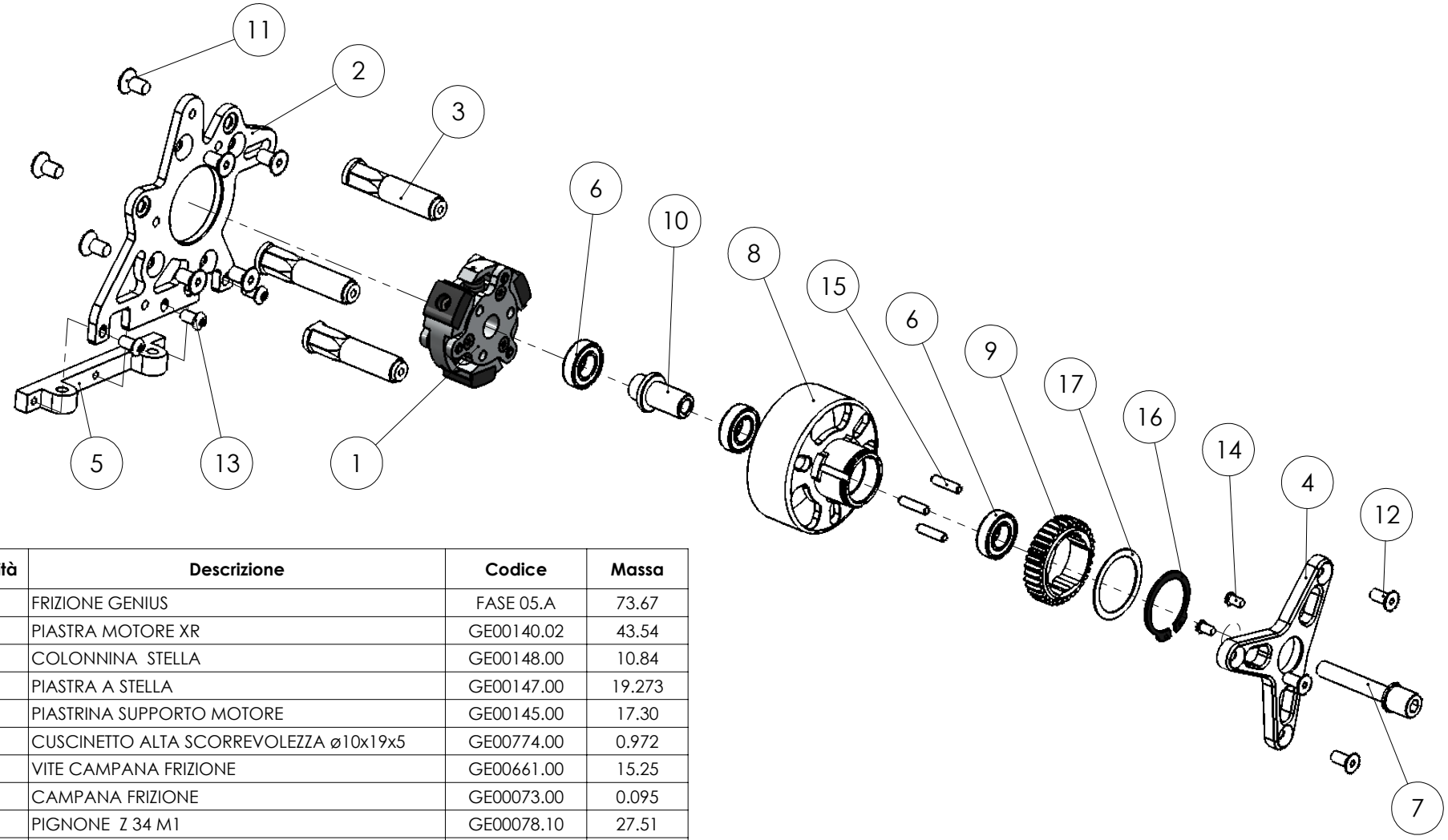

Num. articolo	Quantità	Descrizione	Codice	Massa
1	1	FRIZIONE GENIUS	FASE 05.A	73.67
2	1	PIASTRA MOTORE XR	GE00140.02	43.54
3	3	COLONNINA STELLA	GE00148.00	10.84
4	1	PIASTRA A STELLA	GE00147.00	19.273
5	1	PIASTRINA SUPPORTO MOTORE	GE00145.00	17.30
6	3	CUSCINETTO ALTA SCORREVOLEZZA ø10x19x5	GE00774.00	0.972
7	1	VITE CAMPANA FRIZIONE	GE00661.00	15.25
8	1	CAMPANA FRIZIONE	GE00073.00	0.095
9	1	PIGNONE Z 34 M1	GE00078.10	27.51
10	1	BOCCOLA PER VITE CAMPANA FRIZIONE	GE00670.00	12.99
11	7	VITE TSCEI M5×10	GE01252.02	2.06
12	3	VITE TSCEI M4X10	GE01251.02	1.27
13	3	VITE TBCEI M4x8	GE01271.04	1.22
14	2	VITE TBCEI M3×6	GE01270.02	0.50
15	3	SPINA ø3×13.8	GE01280.35	0.76
16	1	SEGER FERMA INGRANAGGIO	GE00072.00A	1.82
17	1	RASAMENTO ø24x0.5	GE00072.00B	1.00

optional parts	
Descrizione	**Codice**
PIGNONE Z35 M1	GE00074.10
PIGNONE Z36 M1	GE00075.10
PIGNONE Z37 M1	GE00076.10
PIGNONE Z31 M1	GE00077.10
PIGNONE Z34 M1	GE00078.10

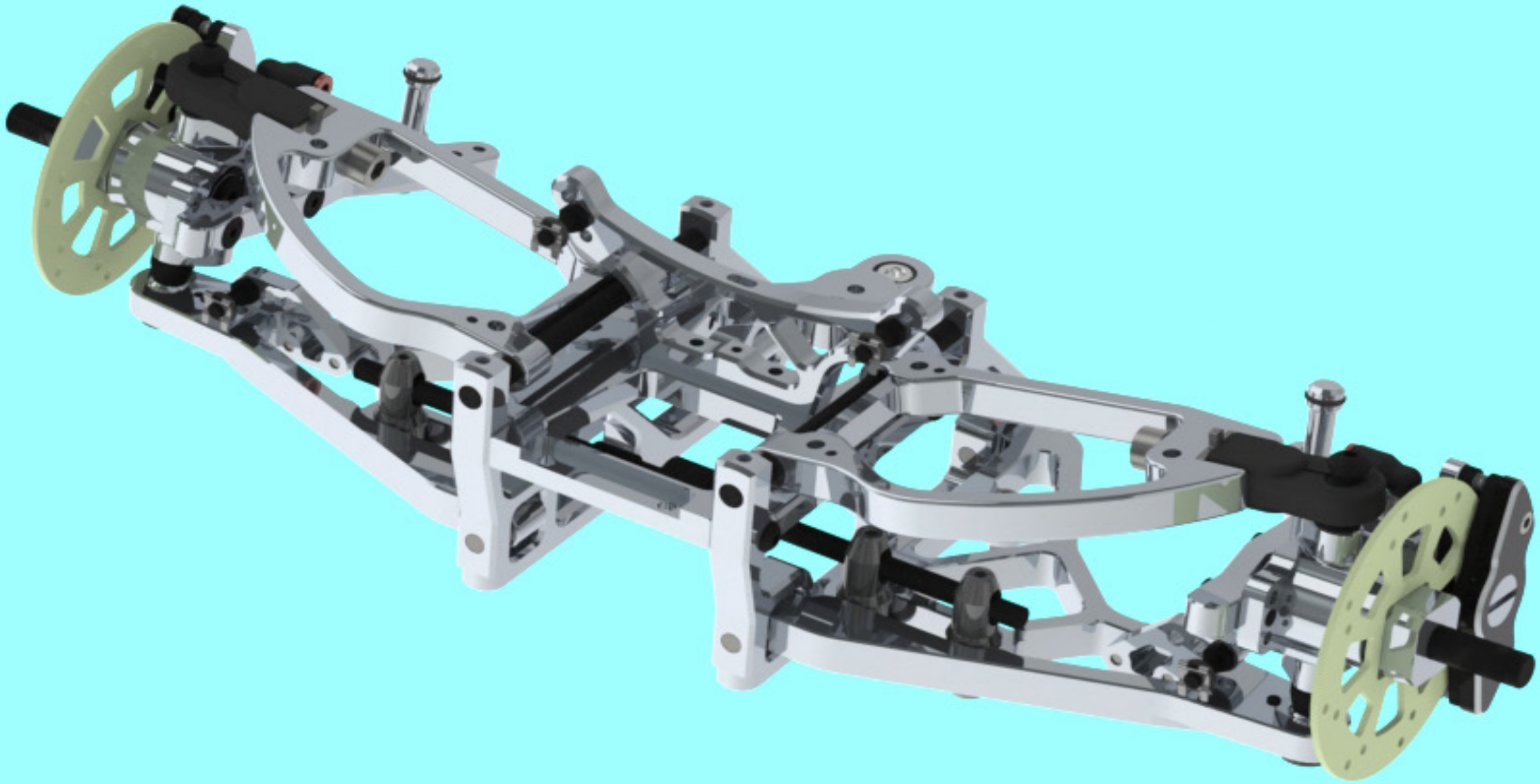

FASE 06.A

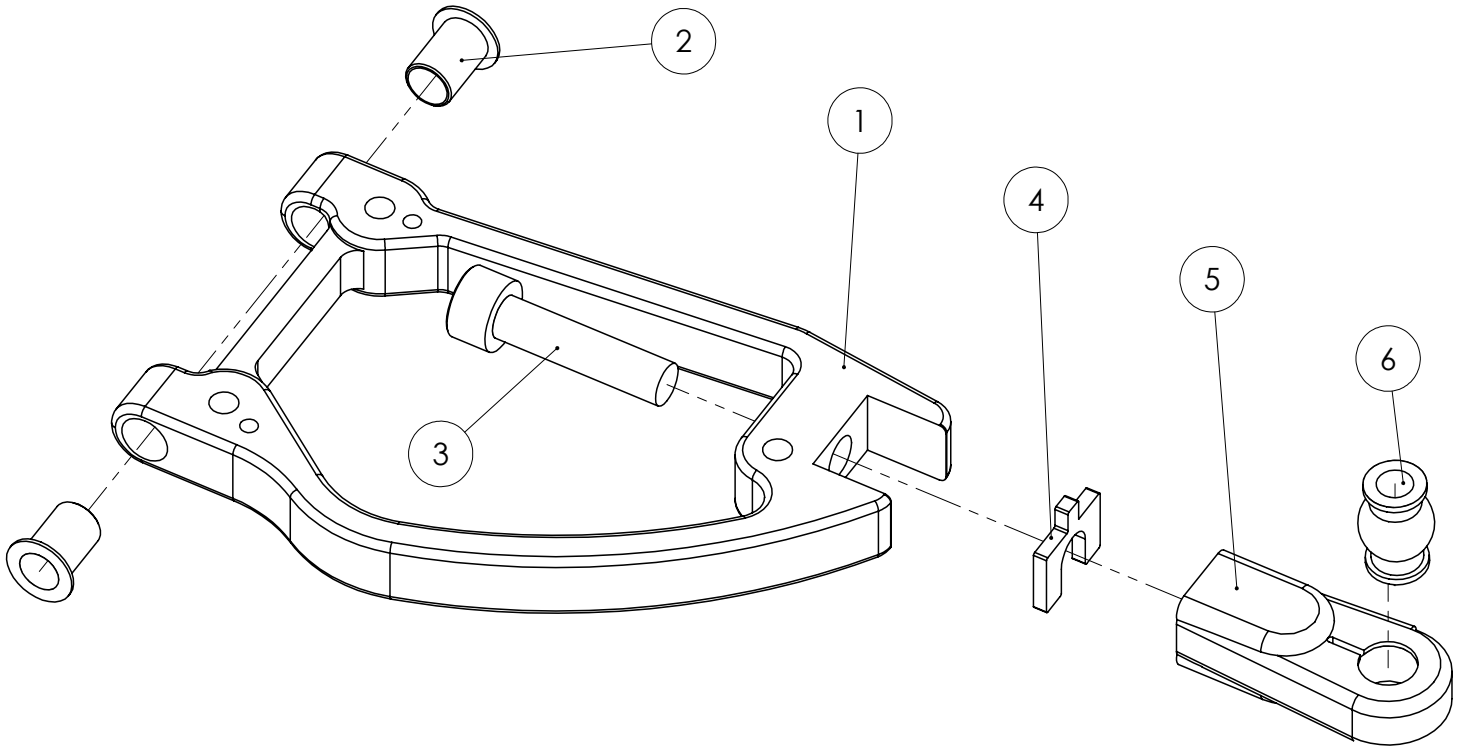

Num. articolo	Quantità	Descrizione	Codice	Massa
1	1	BRACCETTO ANT. SUP. XR	GE00522.00	46.68
2	2	BOCCOLA IGUS 6.7.10	GE00751.00	0.18
3	1	VITE TCCEI M6×25	GE01263.10	8.74
4	1	SET PIASTRINE CAMPANATURA	GE00417.00	1.65
5	1	UNIBOL M6	GE00754.00	5.85
6	1	SFERA UNIBOL 10MM	GE00586.00	4.11

optional parts	
Descrizione	**Codice**
UNIBALL M6 PLASTICA	GE00754.00
UNIBALL ALLUMINIO M6x5 DX	GE00581.02
UNIBALL ALLUMINIO M6x5 DX SHOT	GE00582.00

FASE 06.B

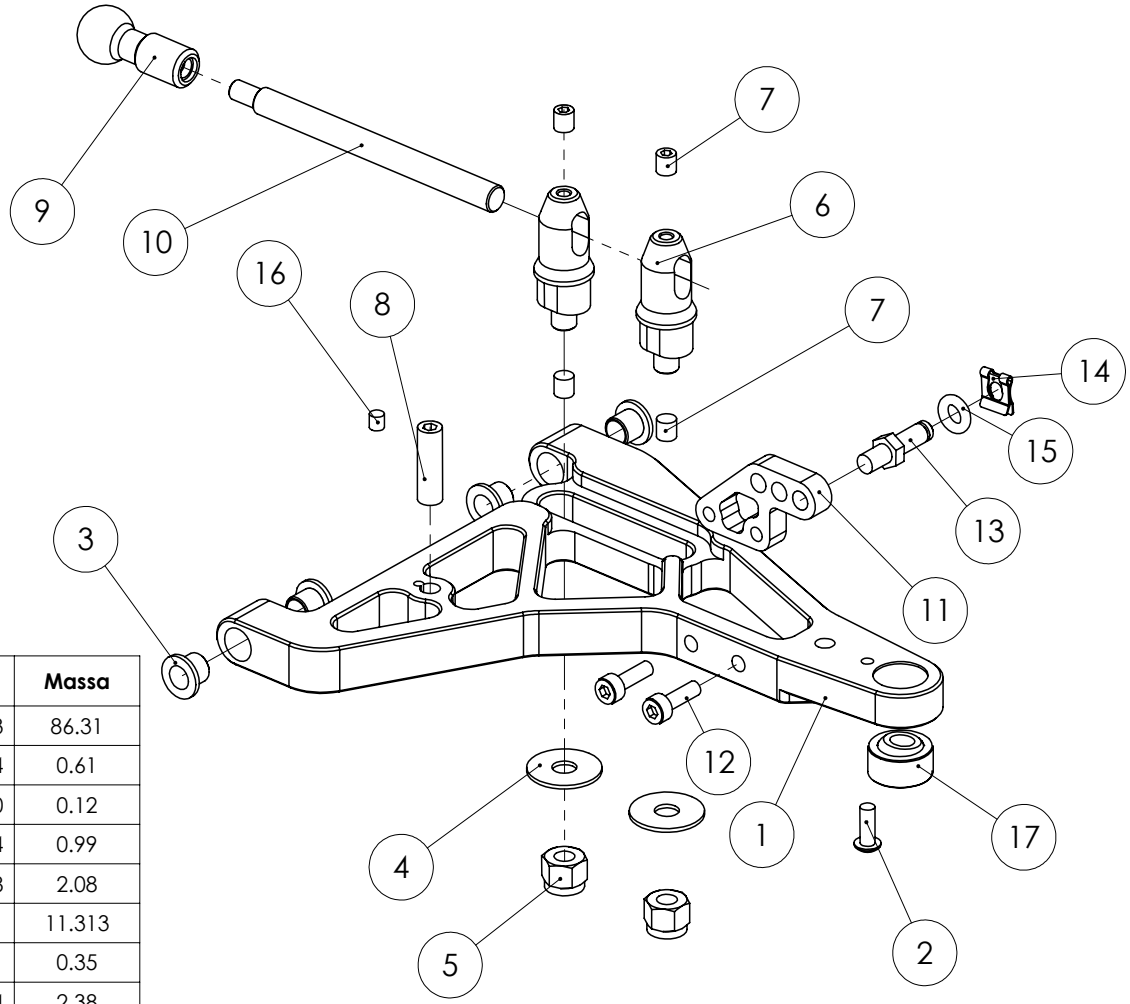

optional parts	
Descrizione	**Codice**
CILINDRO BARRA ø5	GE00276.00
CILINDRO BARRA ø6	GE00276.02

Num. articolo	Quantità	Descrizione	Codice	Massa
1	1	BRACETTO ANT INF SX XR3	GE00562.03	86.31
2	1	VITE TBCEI M3x8	GE01270.04	0.61
3	4	BOCCOLA IGUS ø5-6x10	GE00751.10	0.12
4	2	ROSETTA PIANA ø5×ø15×0.8	GE01295.04	0.99
5	2	DADO AUTOBLOCCANTE M5	GE01280.08	2.08
6	2	CILINDRO BARRA TORSIONE ANT. ø5 XR2	GE00276.01	11.313
7	4	GRANO PIANO M4X4	GE01285.41	0.35
8	1	GRANO PIANO M5X16	GE01285.54	2.38
9	1	BARRA DI TORSIONE MASCHIO LIGHT	GE00270.01	10.742
10	1	PERNO BARRA DI TORSIONE ø5.5	GE00282.00	12.238
11	1	PIASTRINO SUPP. AMMORTIZZATORE ANT.	GE00571.00	3.54
12	2	VITE TCCEI M3X10	GE01260.08	1.06
13	1	ESAGONO AMMORTIZZATORI SGANCIO RAPIDO	GE00622.00	2.20
14	1	SET CLIP O-RING	GE00623.00	0.19
15	1	O-RING ø4×2 NERO	GE00708.02	0.09
16	1	BOCCOLA PVC FRENAFILETTI	GE00565.00	0.0
17	1	INNESTO SFERICO ø5	GE00575.00	2.24

optional parts	
Descrizione	**Codice**
PERNO BARRA ø5	GE00280.00
PERNO BARRA ø6	GE00283.00

FASE 06.C

optional parts	
Descrizione	**Codice**
CILINDRO BARRA ø5	GE00276.00
CILINDRO BARRA ø6	GE00276.02

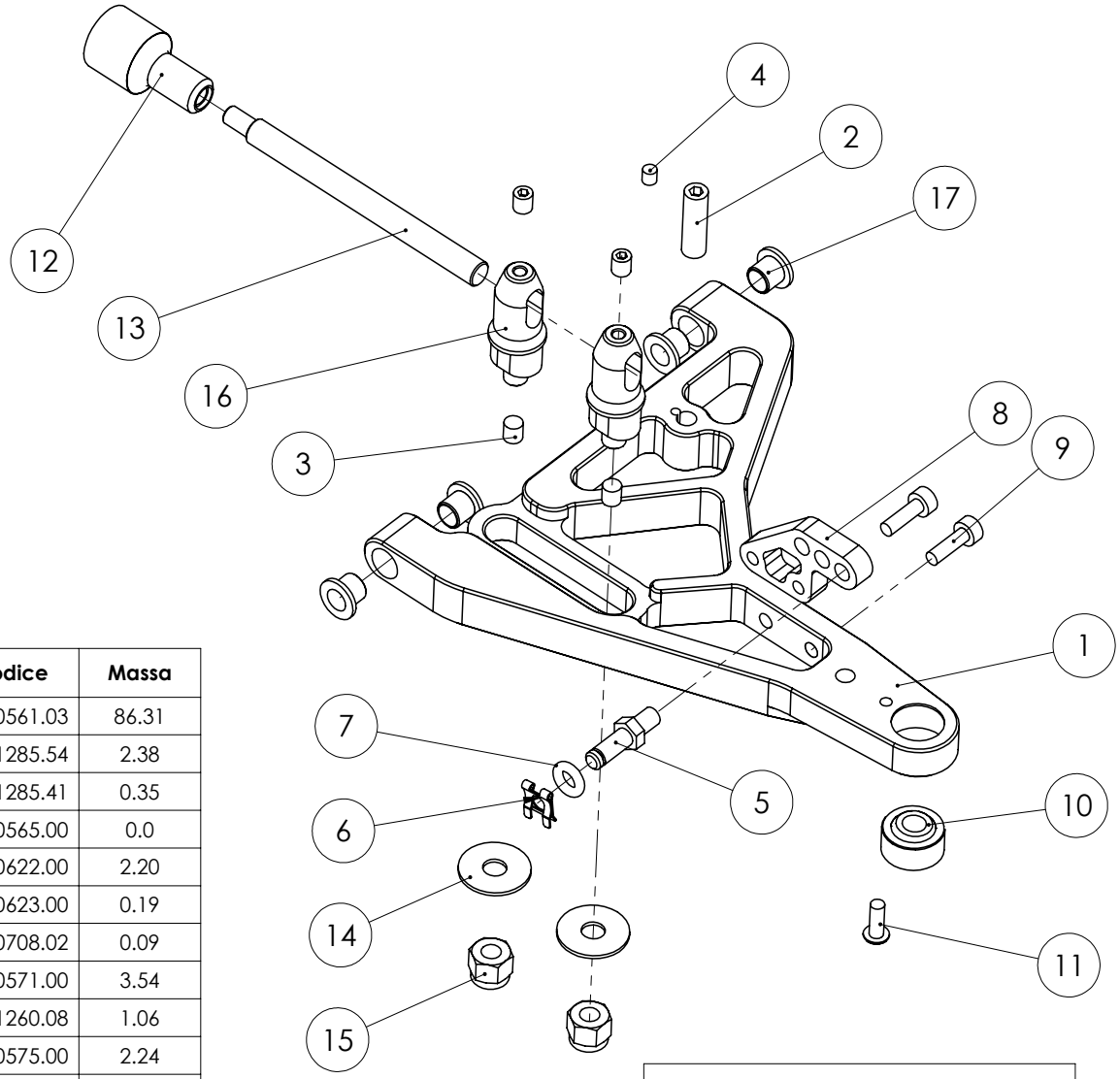

Num. articolo	Quantità	Descrizione	Codice	Massa
1	1	BRACETTO ANT INF DX XR3	GE00561.03	86.31
2	1	GRANO PIANO M5X16	GE01285.54	2.38
3	4	GRANO PIANO M4X4	GE01285.41	0.35
4	1	BOCCOLA PVC FRENAFILETTI	GE00565.00	0.0
5	1	ESAGONO AMMORTIZZATORI SGANCIO RAPIDO	GE00622.00	2.20
6	1	SET CLIP O-RING	GE00623.00	0.19
7	1	O-RING ø4×2 NERO	GE00708.02	0.09
8	1	PIASTRINO SUPP. AMMORTIZZATORE ANT.	GE00571.00	3.54
9	2	VITE TCCEI M3X10	GE01260.08	1.06
10	1	INNESTO SFERICO ø5	GE00575.00	2.24
11	1	VITE TBCEI M3x8	GE01270.04	0.61
12	1	BARRA DI TORSIONE FEMMINA LIGHT	GE00270.01	10.165
13	1	PERNO BARRA DI TORSIONE ø5.5	GE00282.00	12.238
14	2	ROSETTA PIANA ø5×ø15×0.8	GE01295.04	0.99
15	2	DADO AUTOBLOCCANTE M5	GE01280.08	2.08
16	2	CILINDRO BARRA TORSIONE ANT. ø5 XR2	GE00276.01	11.313
17	4	BOCCOLA IGUS ø5-6x10	GE00751.10	0.12

optional parts	
Descrizione	**Codice**
PERNO BARRA ø5	GE00280.00
PERNO BARRA ø6	GE00283.00

FASE 06.D

optional parts	
Descrizione	**Codice**
BOCCOLA STABILIZ. XR3 CON O-RING	GE00016.05

optional parts	
Descrizione	**Codice**
BOCCOLA STABILIZZATRICE XR3	GE00016.06

TECNICA:
Boccola stabilizzatrice con O-Ring:
migliore la direzionalità e facilita di guida

Boccola stabilizzatrice piena:
più aggressiva nell' inserimento della curva

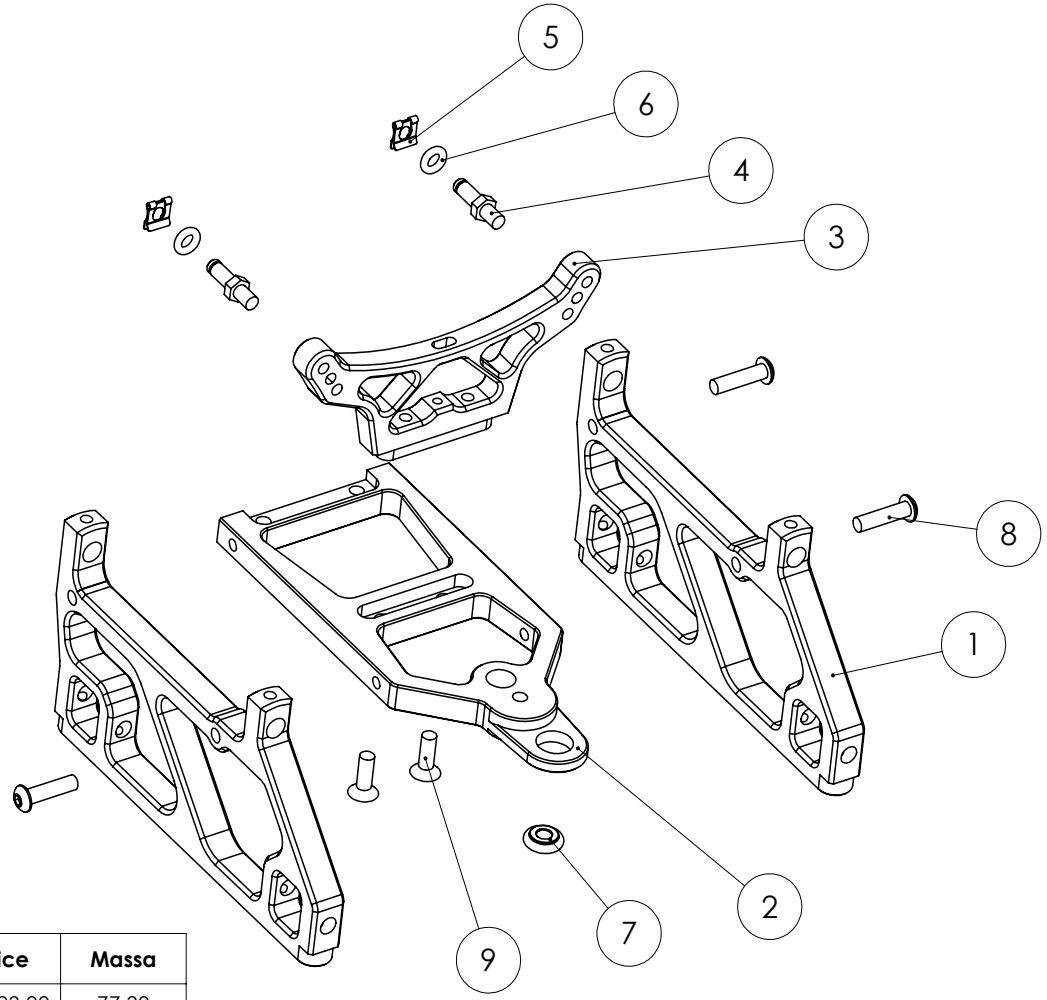

Num. articolo	Quantità	Descrizione	Codice	Massa
1	2	SUPPORTO BRAC. ANT. XR3	GE00593.00	77.30
2	1	PIASTRA CASTELLO ANTERIORE XR3R-16	GE00016.07	62.46
3	1	SUPPORTO AMMORTIZZATORI ANTERIORE XR3R-16	GE00614.00	29.70
4	2	ESAGONO AMMORTIZZATORI SGANCIO RAPIDO	GE00622.00	2.20
5	2	SET CLIP O-RING	GE00623.00	0.19
6	2	O-RING ø4×2 NERO	GE00708.02	0.09
7	1	BOCCOLA STABILIZZATIRCE XR3 CON O-RING	GE00016.05	0.00
8	4	VITE TBCEI M4x16	GE01271.12	2.01
9	2	VITE TSCEI M4x12	GE01251.04	1.47

FASE 06.E

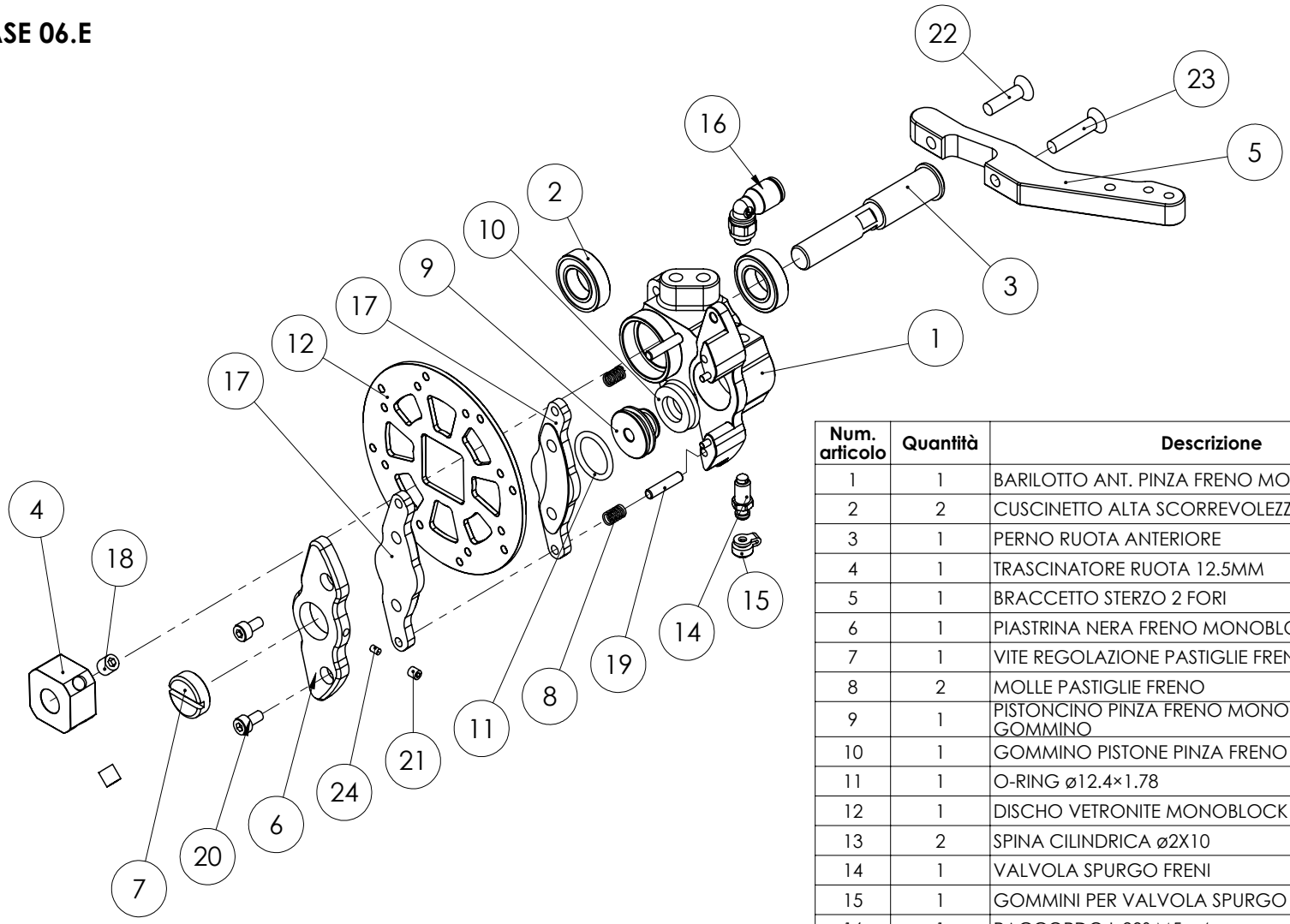

Num. articolo	Quantità	Descrizione	Codice	Massa
1	1	BARILOTTO ANT. PINZA FRENO MONOBLOCK	GE00485.00	56.446
2	2	CUSCINETTO ALTA SCORREVOLEZZA ø10x19x5	GE00774.00	0.972
3	1	PERNO RUOTA ANTERIORE	GE00442.00	25.72
4	1	TRASCINATORE RUOTA 12.5MM	GE00452.00	7.95
5	1	BRACCETTO STERZO 2 FORI	GE00461.02	21.349
6	1	PIASTRINA NERA FRENO MONOBLOCK	GE01104.02	8.879
7	1	VITE REGOLAZIONE PASTIGLIE FRENO	GE01105.00	2.079
8	2	MOLLE PASTIGLIE FRENO	GE01109.00	0.106
9	1	PISTONCINO PINZA FRENO MONOBLOCK PER GOMMINO	GE01107.20	0.003
10	1	GOMMINO PISTONE PINZA FRENO MONOBLOCK	GE01108.20	0.000
11	1	O-RING ø12.4×1.78	GE01108.10	0.17
12	1	DISCHO VETRONITE MONOBLOCK ø70	GE00882.01	8.079
13	2	SPINA CILINDRICA ø2X10	GE01280.22	0.25
14	1	VALVOLA SPURGO FRENI	GE01106.00	1.61
15	1	GOMMINI PER VALVOLA SPURGO	GE01106.01	0.14
16	1	RACCORDO L 90° M5-ø4	GE00872.01	6.58
17	2	PASTIGLIE FRENO ACCIAIO MONOBLOCK	GE01102.03	14.660
18	2	GRANO PIANO M5x5	GE01285.51	0.69
19	2	SPINA ø3×13.8	GE01280.35	0.76
20	2	VITE TCCEI M3X6	GE01260.02	0.84
21	1	GRANO PIANO M3×3	GE01285.31	0.15
22	1	VITE TSCEI M4×16	GE01251.06	1.86
23	1	VITE TSCEI M4×20	GE01251.08	2.25
24	1	BOCCOLA FRENA FILETTI PVC	GE01104.01	0.000

optional parts	
Descrizione	**Codice**
PERNO RUOTA ANTERIORE ACCIAIO	GE00441.00
PERNO RUOTA ANTERIORE TITANIO	GE00442.00

FASE 06

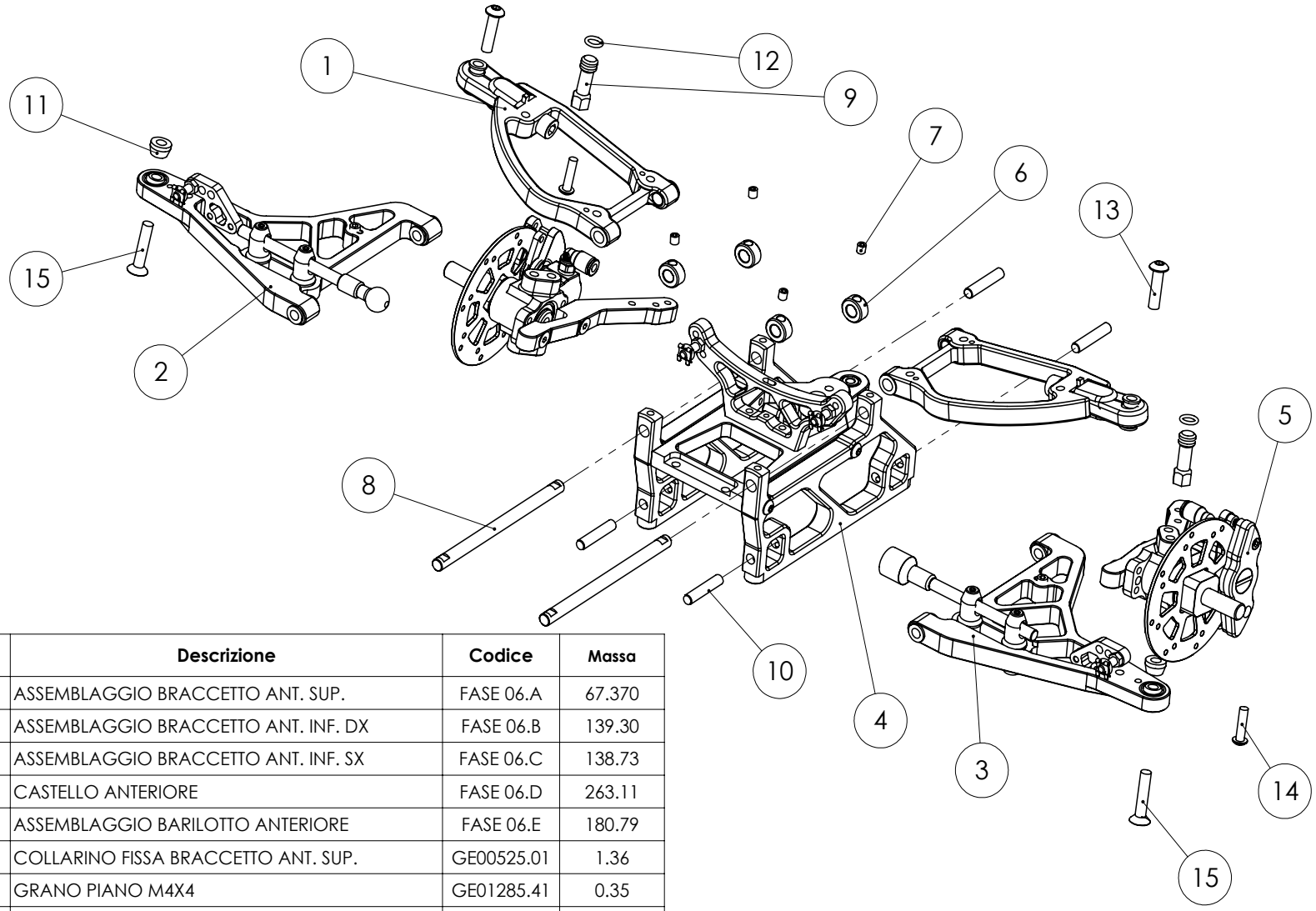

Num. articolo	FLEX/QUANTITA'	Descrizione	Codice	Massa
1	1	ASSEMBLAGGIO BRACCETTO ANT. SUP.	FASE 06.A	67.370
2	1	ASSEMBLAGGIO BRACCETTO ANT. INF. DX	FASE 06.B	139.30
3	1	ASSEMBLAGGIO BRACCETTO ANT. INF. SX	FASE 06.C	138.73
4	1	CASTELLO ANTERIORE	FASE 06.D	263.11
5	1	ASSEMBLAGGIO BARILOTTO ANTERIORE	FASE 06.E	180.79
6	4	COLLARINO FISSA BRACCETTO ANT. SUP.	GE00525.01	1.36
7	12	GRANO PIANO M4X4	GE01285.41	0.35
8	2	PERNO Ø6×95	GE00531.01	20.85
9	2	FERMO CORSA STERZO	GE00471.00	2.60
10	4	SPINA CILINDRICA Ø5X25	GE01280.53	3.85
11	2	RONDELLA ALLUMINIO Ø10×6 FORO 5	GE00136.00	2.31
12	2	O-RING FERMO CORSA STERZO PZ.2	GE00471.00B	0.06
13	2	VITE TBCEI M5×20	GE01272.16	3.95
14	2	VITE TBCEI M4x16	GE01271.12	2.01
15	2	VITE TSCEI M5×25	GE01252.08	4.37

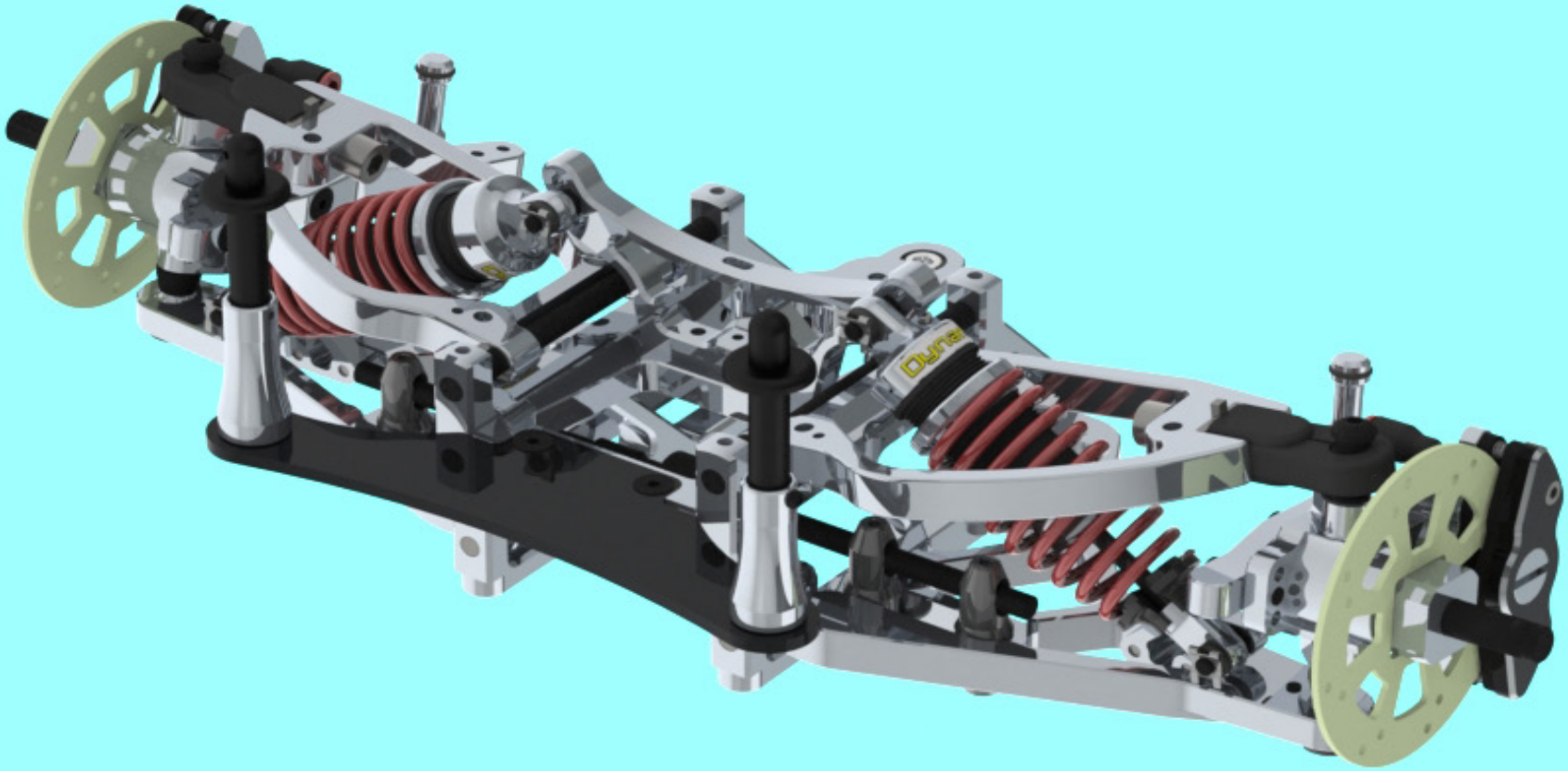

FASE 07.A

optional parts	
Descrizione	**Codice**
SUPPORTO CARROZZERIA ANTERIORE ALU	GE00220.00
SUPPORTO CARROZZERIA ANTERIORE CARBONIO	GE00221.00

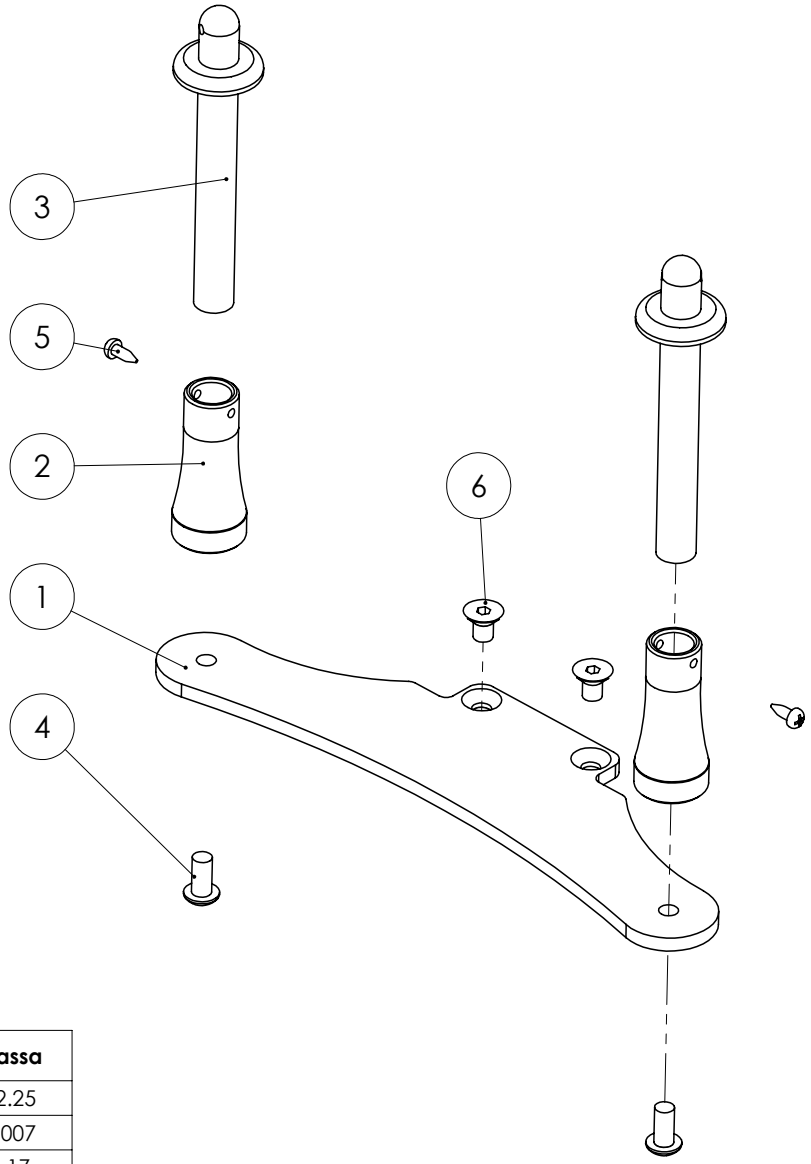

Num. articolo	Quantità	Descrizione	Codice	Massa
1	1	SUPPORTO CAROZZERIA ANT. ALU XR3	GE00220.10	32.25
2	2	COLONNETTA ALU PER SUPP. CARROZZERIA	GE00212.00	0.007
3	2	COLONNINA CAROZZERIA	GE00211.00	5.17
4	2	VITE TBCEI M4x8	GE01271.04	1.22
5	2	VITE PLASTICA ø2.2X6	GE01275.02	0.27
6	2	VITE TSCEI M4×6	GE01251.00	0.87

FASE 07

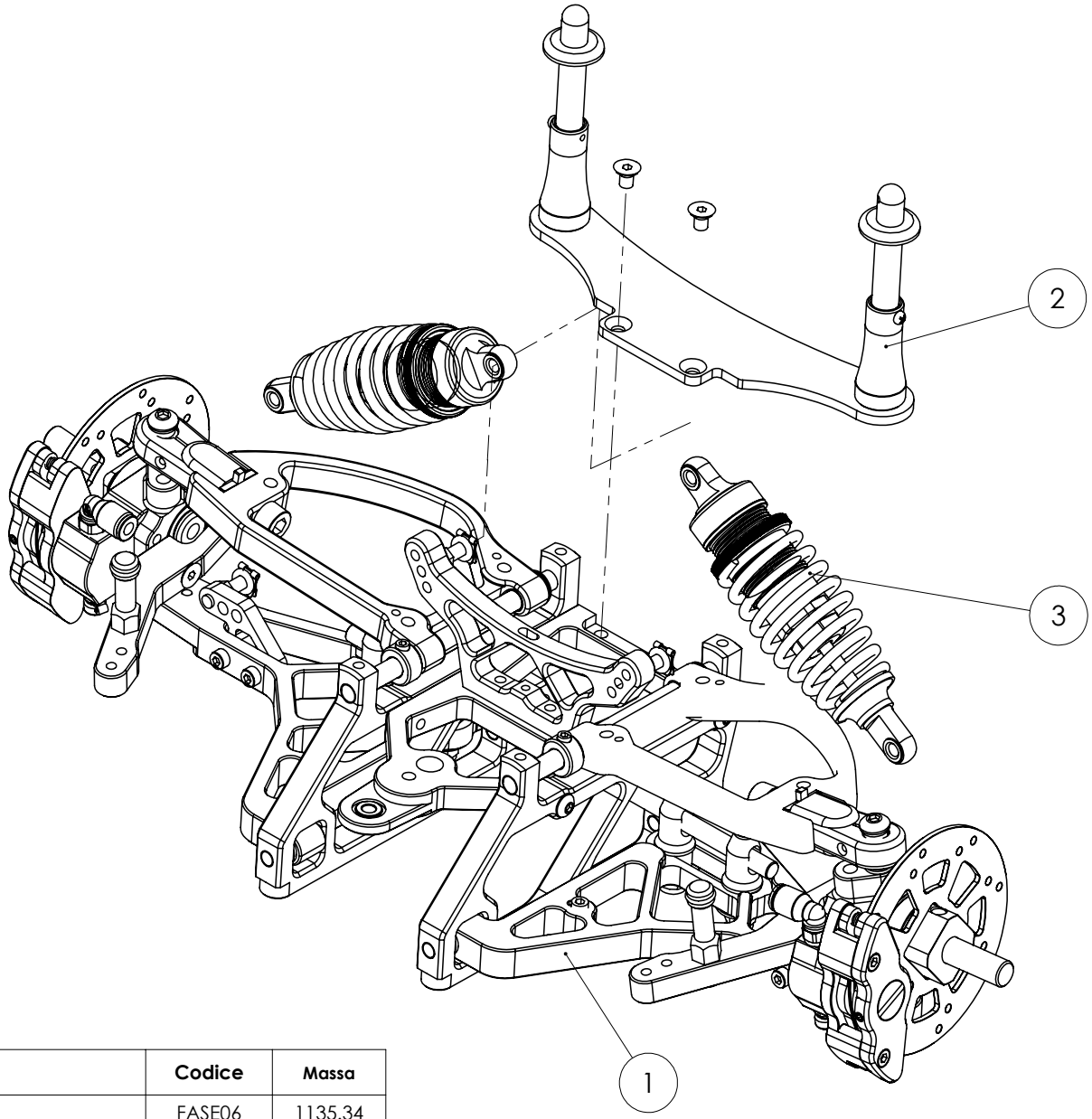

Num. articolo	Quantità	Descrizione	Codice	Massa
1	1	CASTELLO ANTERIORE	FASE06	1135.34
2	1	SUPPORTO CARROZZERIA ANT.	FASE07.A	61.96
3	2	AMMORTIZZATORE	FASE 04.A	76.96

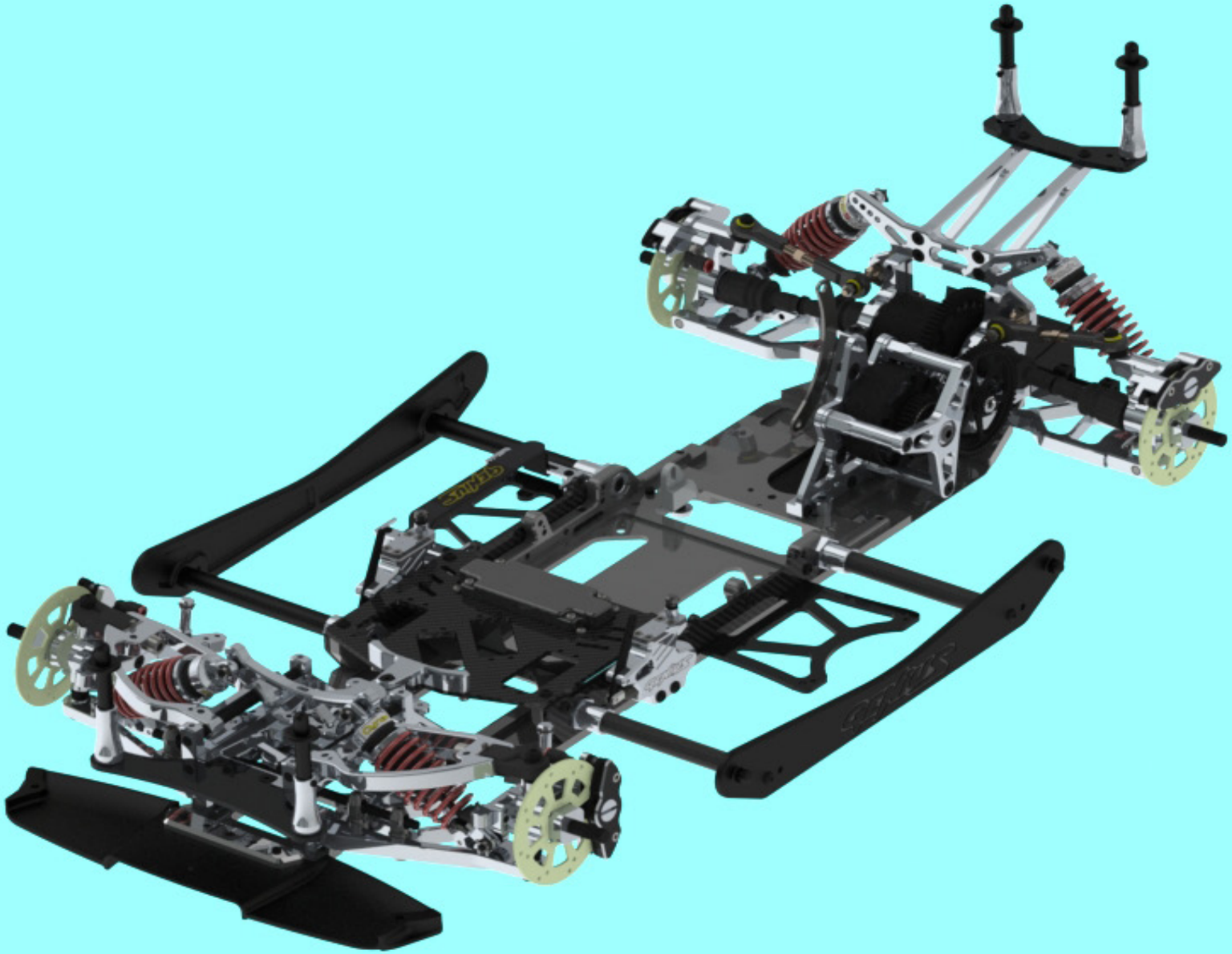

FASE 08.A

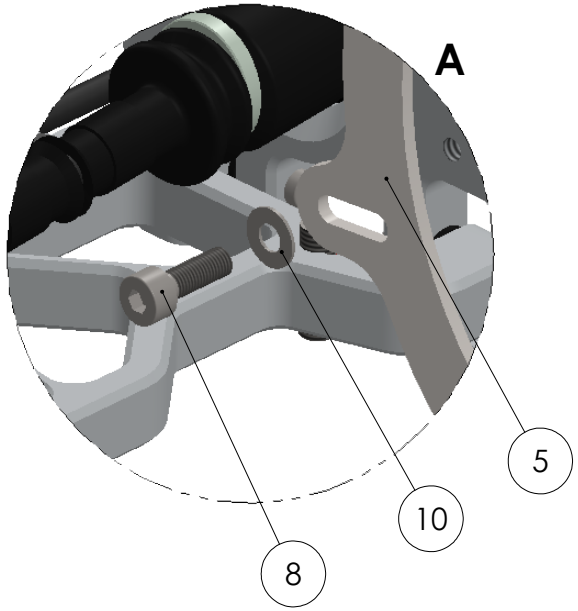

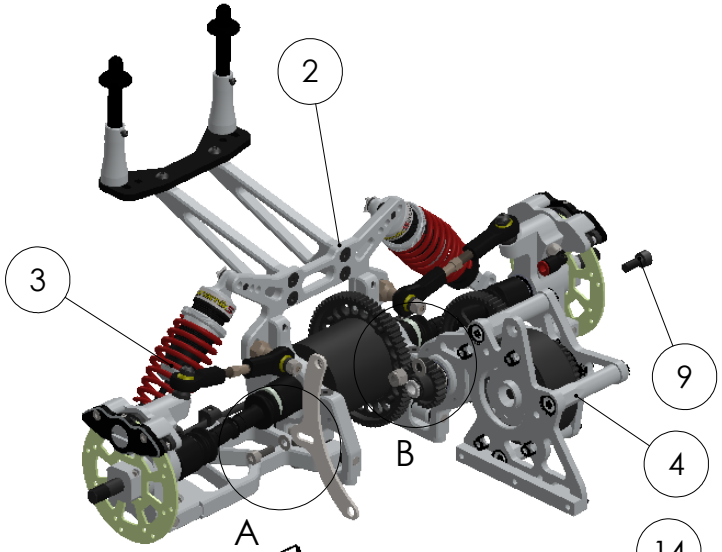

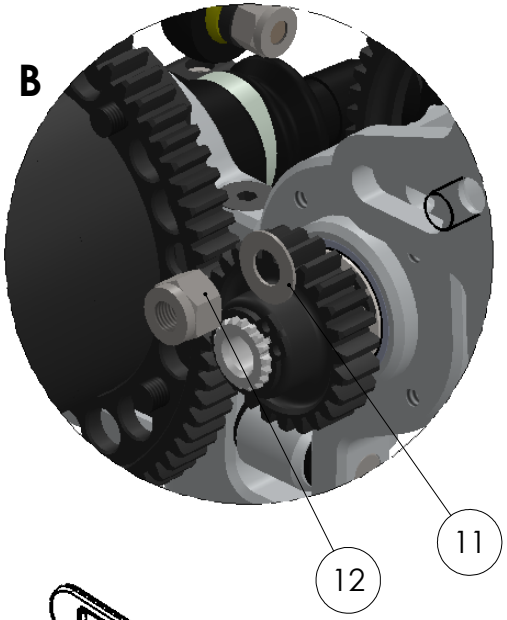

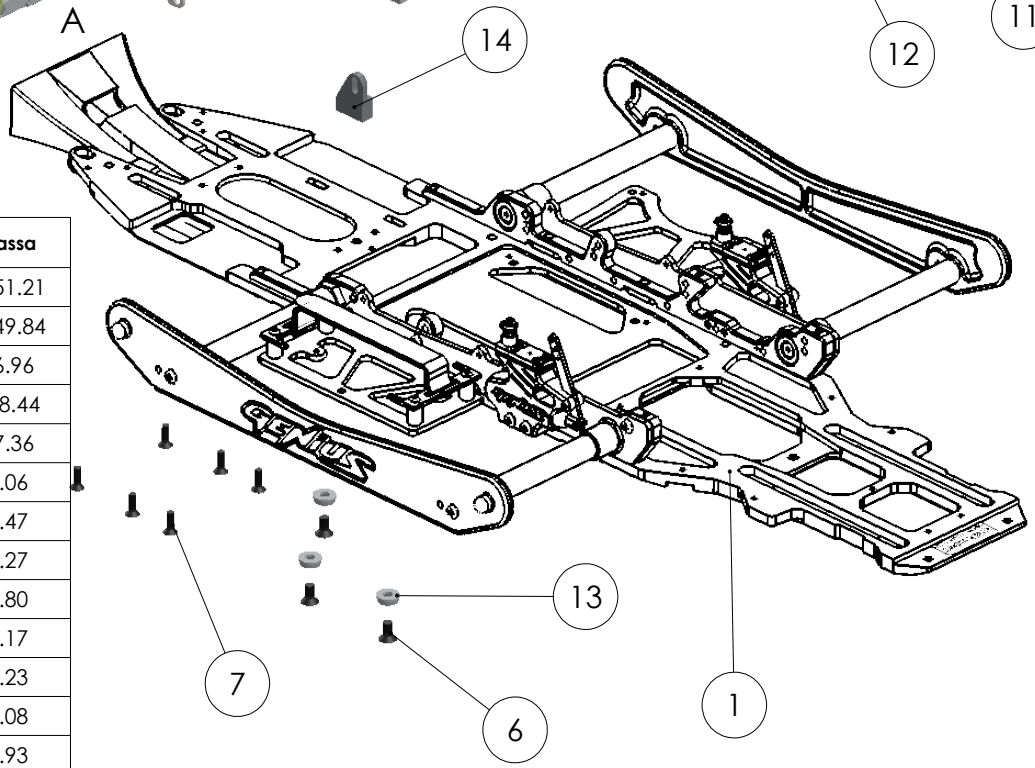

Num. articolo	Quantità	Descrizione	Codice	Massa
1	1	GRUPPO TELAIO	FASE 01	1851.21
2	1	CASTELLO POSTERIORE CON AMMORTIZZATORI	FASE 04	1549.84
3	2	AMMORTIZZATORE	FASE 04.A	76.96
4	1	GRUPPO FRIZIONE	FASE 05	368.44
5	1	PIASTRA MOTORE INOX POST XR3	GE00153.02	17.36
6	3	VITE TSCEI M5×10	GE01252.02	2.06
7	6	VITE TSCEI M4x12	GE01251.04	1.47
8	1	VITE TCCEI M4X12	GE01261.06	2.27
9	1	VITE TCCEI M5X12	GE01262.06	3.80
10	1	ROSETTA PIANA ø4×ø8.5×0.5	GE01294.02	0.17
11	1	ROSETTA PIANA ø5×10×0.5	GE01295.02	0.23
12	1	DADO AUTOBLOCCANTE M5	GE01280.08	2.08
13	3	RONDELLA ALU ø13×5	GE00185.00	0.93
14	1	SLITTA MOTORE ANT DX XR3	GE00155.01	6.91

FASE 08.B

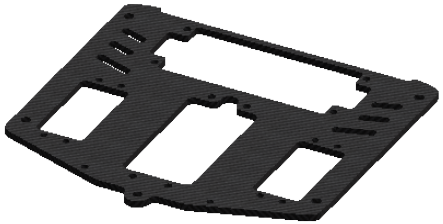

optional parts	
Descrizione	**Codice**
PIASTRA RADIO MAXI SERVO XR3	GE00017.06

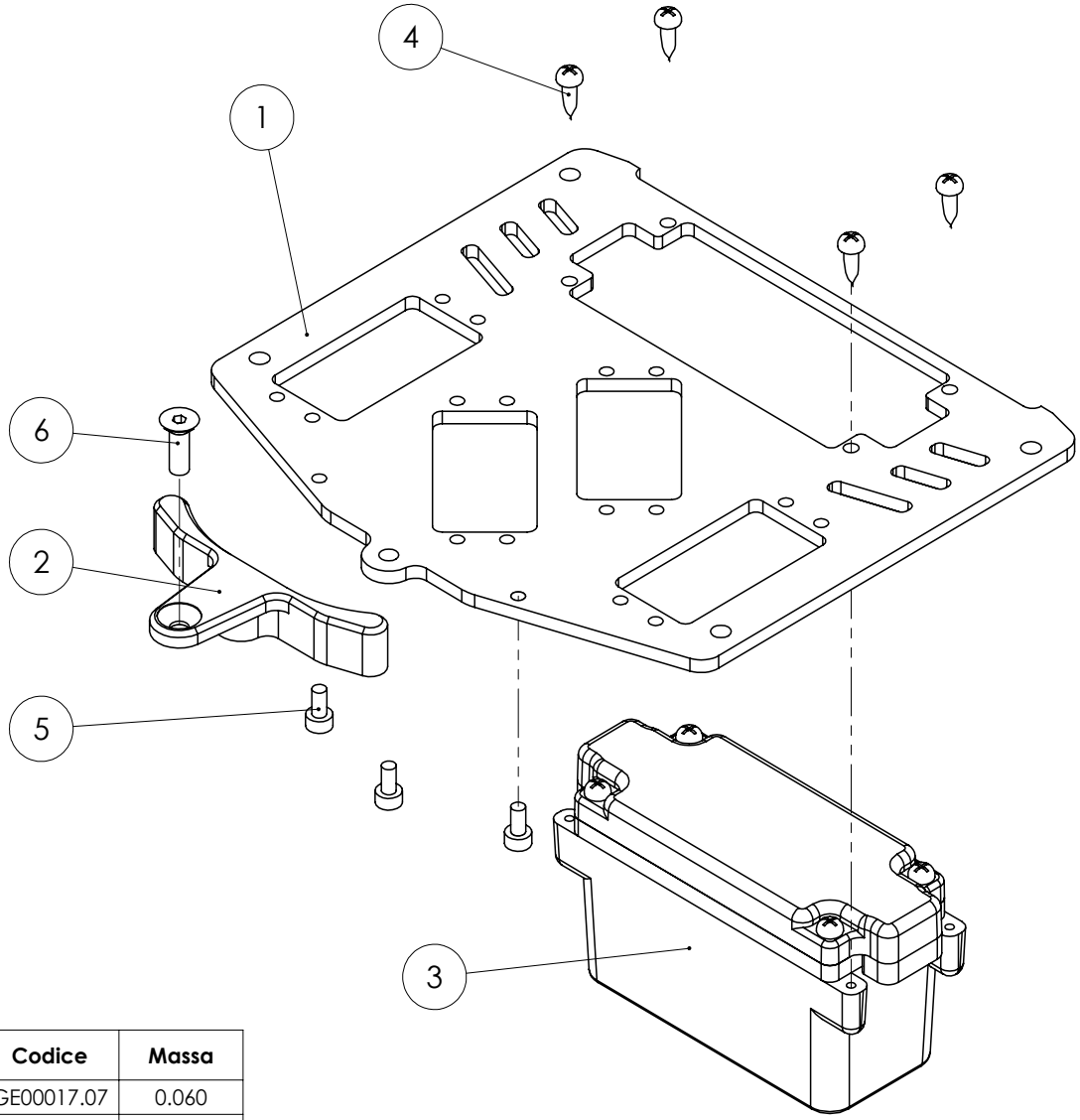

Num. articolo	Quantità	Descrizione	Codice	Massa
1	1	PIASTRA RADIO DOPPIO SERVO XR3	GE00017.07	0.060
2	1	RINFORZO PIASTRA RADIO ANT XR3	GE00035.04	0.014
3	1	SCATOLA RICEVENTE	GE00810.00	39.485
4	4	VITE PER PLASTICA ø3×9.5	GE01275.04	0.79
5	3	VITE TCCEI M3X6	GE01260.02	0.84
6	1	VITE TSCEI M4x12	GE01251.04	1.47

FASE 08.C

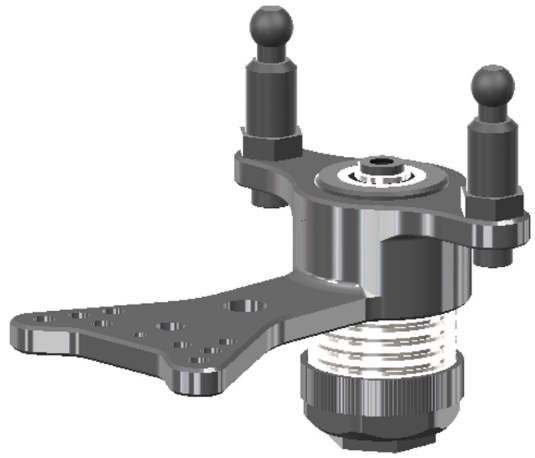

Descrizione	Codice
SALVA SERVO XR3R-16	GE00685.10

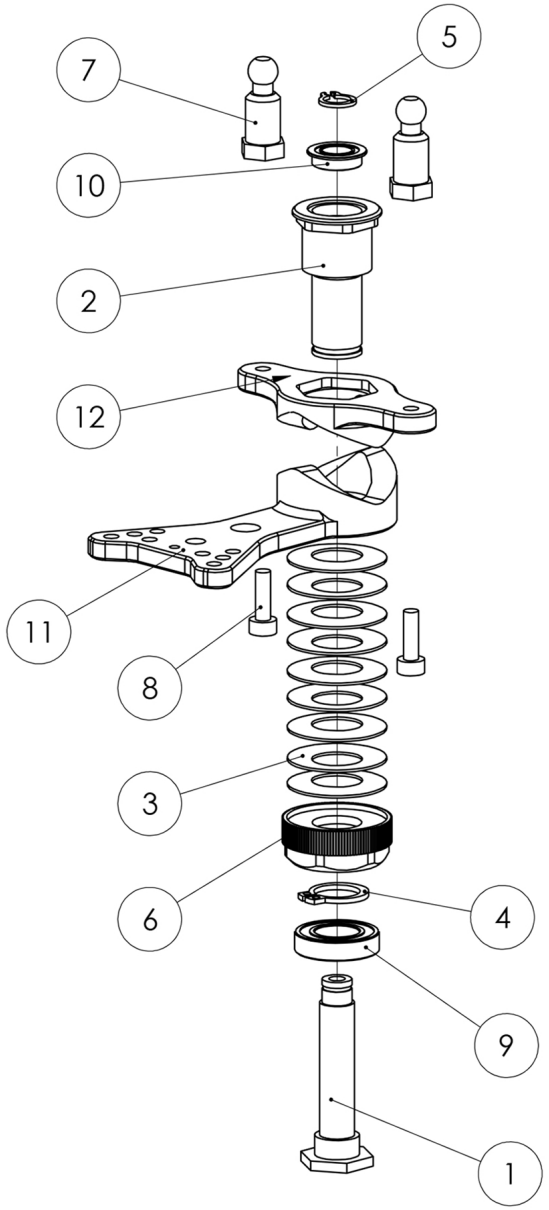

Num. articolo	Quantità	Descrizione	Codice	Massa
1	2	COLONNINA SALVA SERVO XR3R-16	GE00681.03	10.98
2	1	BOCCOLA SALVA SERVO XR3R-16	GE00682.06	16.99
3	15	MOLLA A TAZZA ø10-20×0.4	GE00682.03	0.91
4	1	SEGER ø10	GE00050.03	0.42
5	1	ANELLOELASTICO Ø10 UNI 7435	GE00681.06	0.13
6	1	GHIERA FERMAMOLLA XR3R-16	GE00686.08	3.60
7	2	SFERA UNIBALL 6MM CON ESAGONO	GE00583.01	4.94
8	2	VITE TCCEI M3X10	GE01260.08	1.06
9	1	CUSCINETTO A SFERA ø9xø17x4 XR3R-16	GE00687.03	4.767
10	1	CUSCINETTO LABBRO SALVA SERVO XR3R-16 ø6x10x3	GE10451.03	0.15
11	1	PIASTRA SALVA SERVO PARTE A	GE00683.03	15.87
12	1	PIASTRA SALVA SERVO PARTE B	GE00684.03	8.64

FASE 08.D

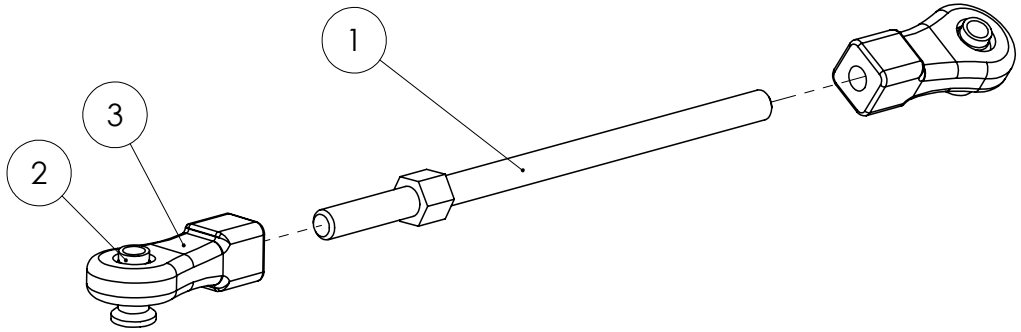

Num. articolo	Quantità	Descrizione	Codice	Massa
1	1	TIRANTE STERZO 6x84mm	GE00533.00	8.895
2	2	SFERA UNIBALL M4	GE00583.00	0.92
3	2	UNIBALL M4	GE00753.00	1.62

optional parts	
Descrizione	**Codice**
TIRANTE SX DX 6x94	GE00532.00

FASE 08

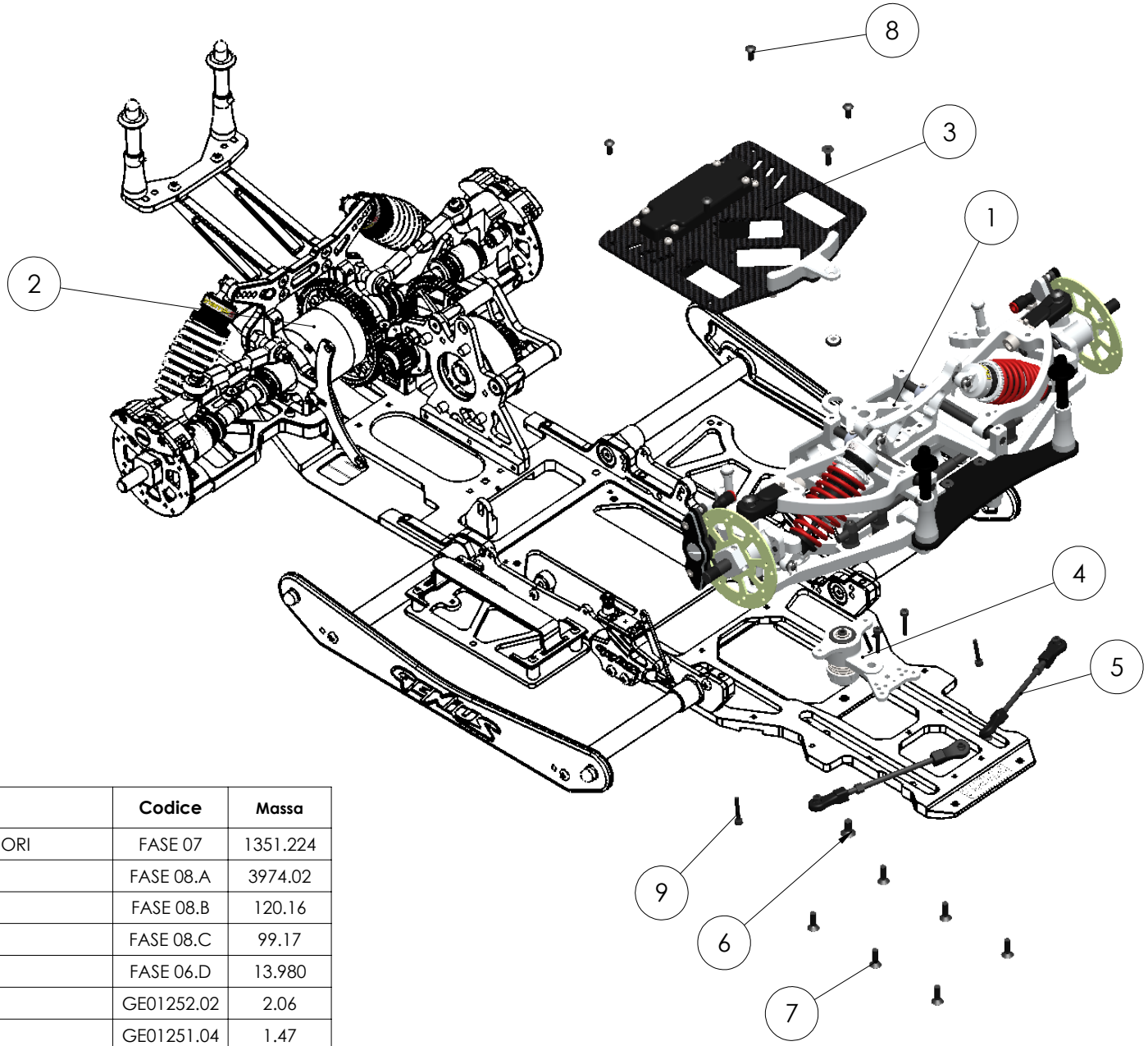

Num. articolo	Quantità	Descrizione	Codice	Massa
1	1	ASSEMBLAGGO SOSPENSIONI ANTERIORI	FASE 07	1351.224
2	1	MONTAGGIO RETOTRENO	FASE 08.A	3974.02
3	1	SUPPORTO RADIO	FASE 08.B	120.16
4	1	SALVA SERVO XR3R-16	FASE 08.C	99.17
5	2	ASSEMBLAGGIO TIRANTE STERZO	FASE 06.D	13.980
6	1	VITE TSCEI M5×10	GE01252.02	2.06
7	6	VITE TSCEI M4x12	GE01251.04	1.47
8	4	VITE TBCEI M4x8	GE01271.04	1.22
9	4	VITE TCCEI M3X16	GE01260.14	1.39

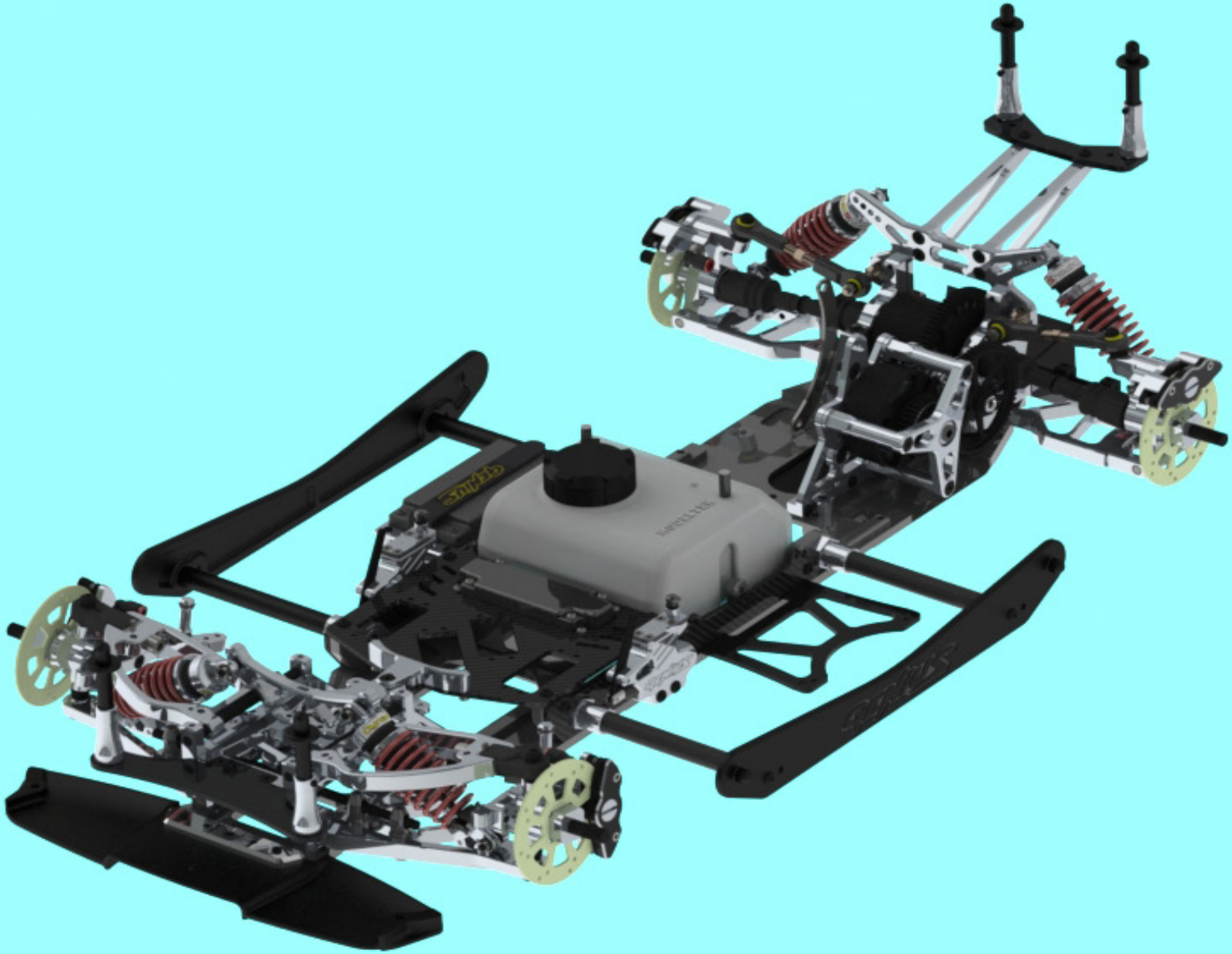

FASE 09

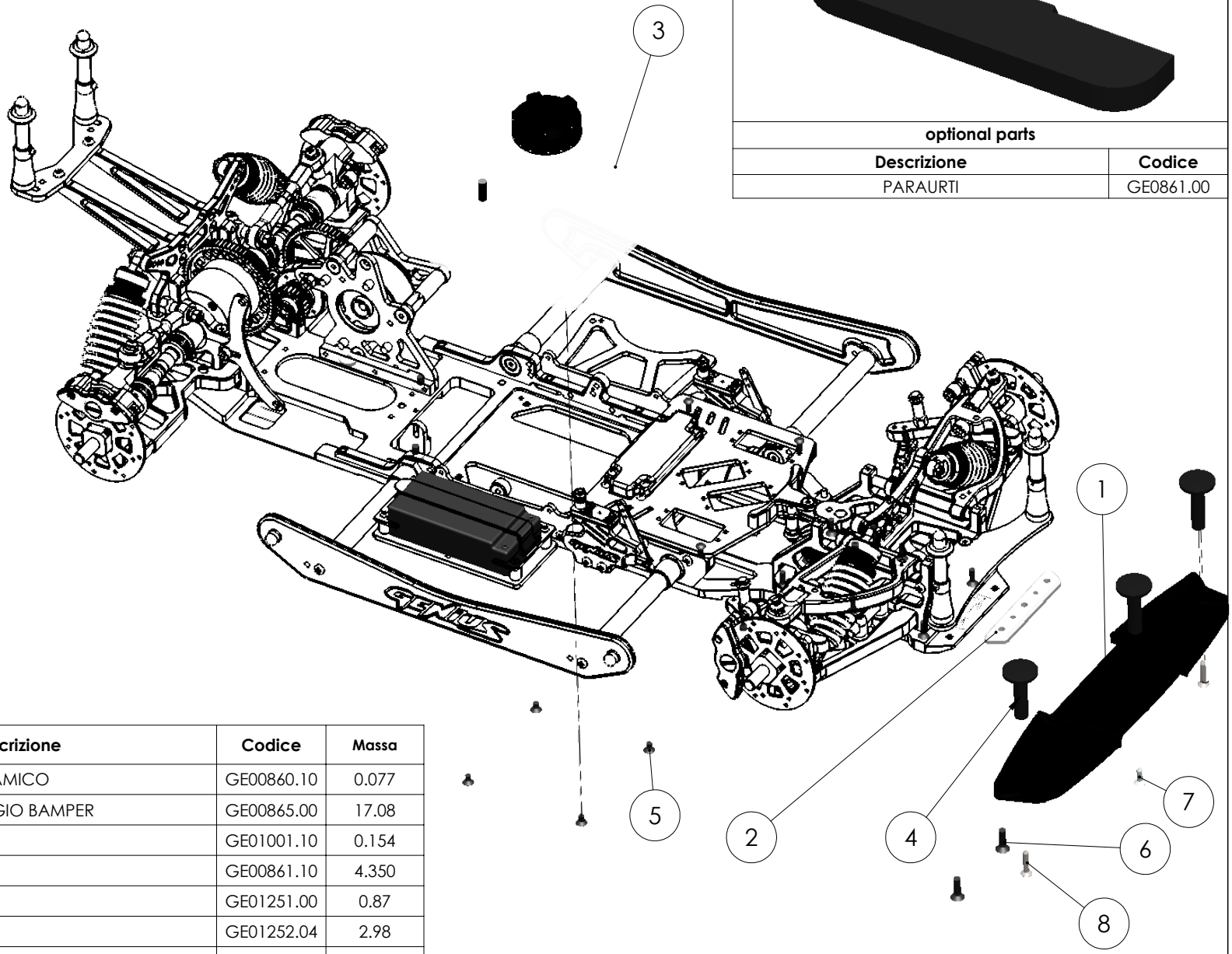

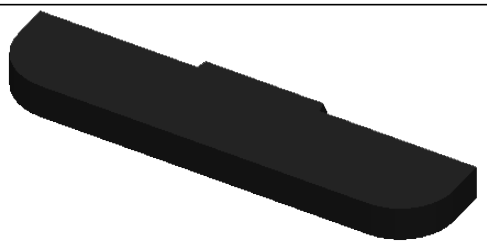

optional parts	
Descrizione	**Codice**
PARAURTI	GE0861.00

Num. articolo	Quantità	Descrizione	Codice	Massa
1	1	SPATOLONE AERODINAMICO	GE00860.10	0.077
2	1	PIASTRINA ALU FISSAGGIO BAMPER	GE00865.00	17.08
3	1	SERBATOIO GT TURING	GE01001.10	0.154
4	3	FUNGHETTO BAMPER	GE00861.10	4.350
5	4	VITE TSCEI M4×6	GE01251.00	0.87
6	2	VITE TSCEI M5X16	GE01252.04	2.98
7	1	VITE PER PLASTICA ø4.2x13	GE01275.05	0.001
8	2	VITE PER PLASTICA ø4.2x20	GE01275.07	0.002

UPGRADE XR3R to XR3R-16
GE01700.60

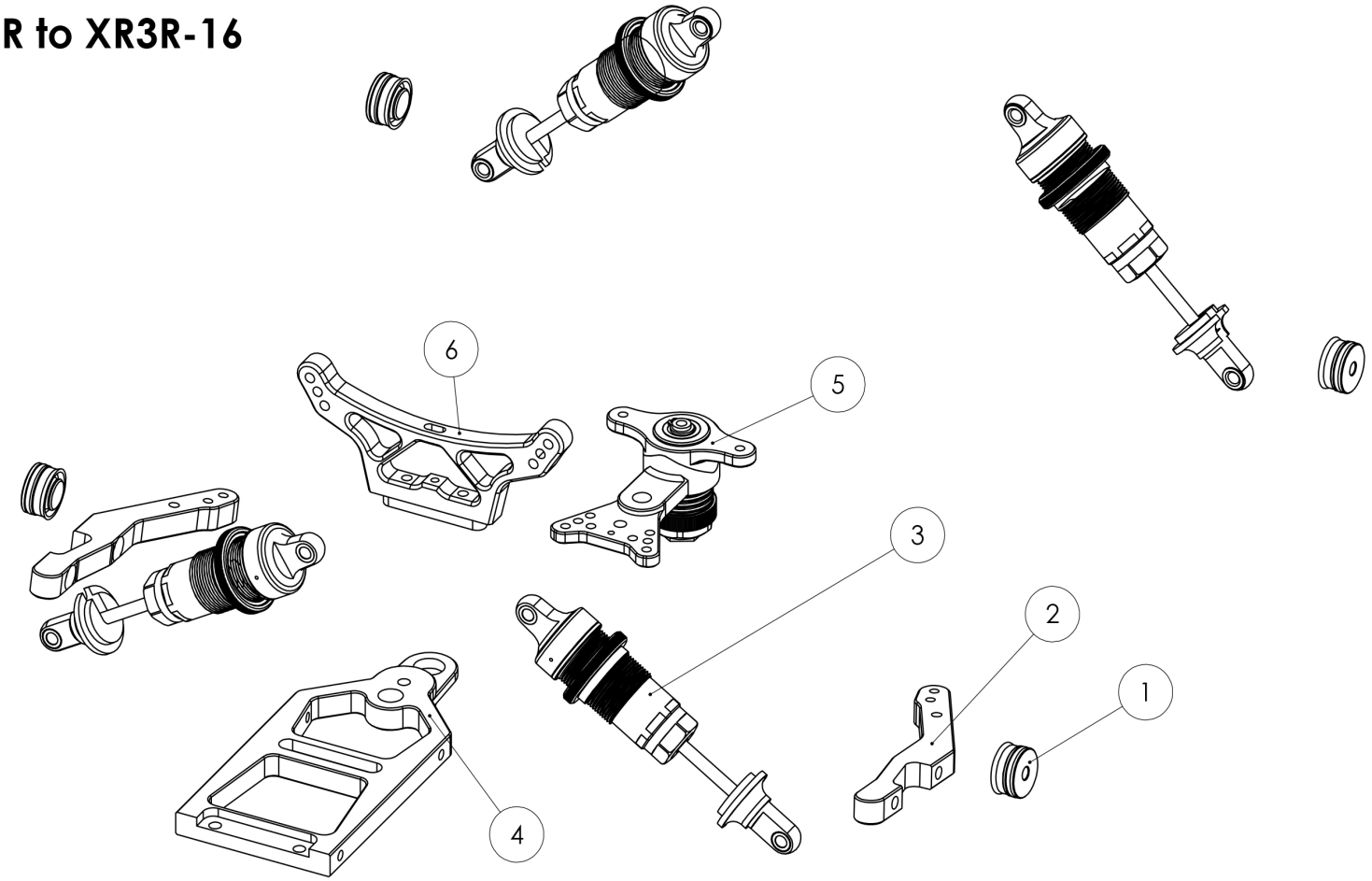

Num. Articolo	Quantità	Descrizione	Codice
1	4	POMPANTE PINZA CON GOMMINI XR3R-16	GE01107.20
2	2	BRACCETTO STERZO 2 FORI	GE00461.02
3	4	AMMORTIZZATORE COMPLETO PROG. XXL	GE00724.00
4	1	PIASTRA CASTELLO ANTERIORE XR3R-16	GE00016.07
5	1	SALVASERVO XR3R-16	GE00685.10
6	1	SUPPORTO AMMORTIZZATORI ANTERIORE XR3R-16	GE00614.00

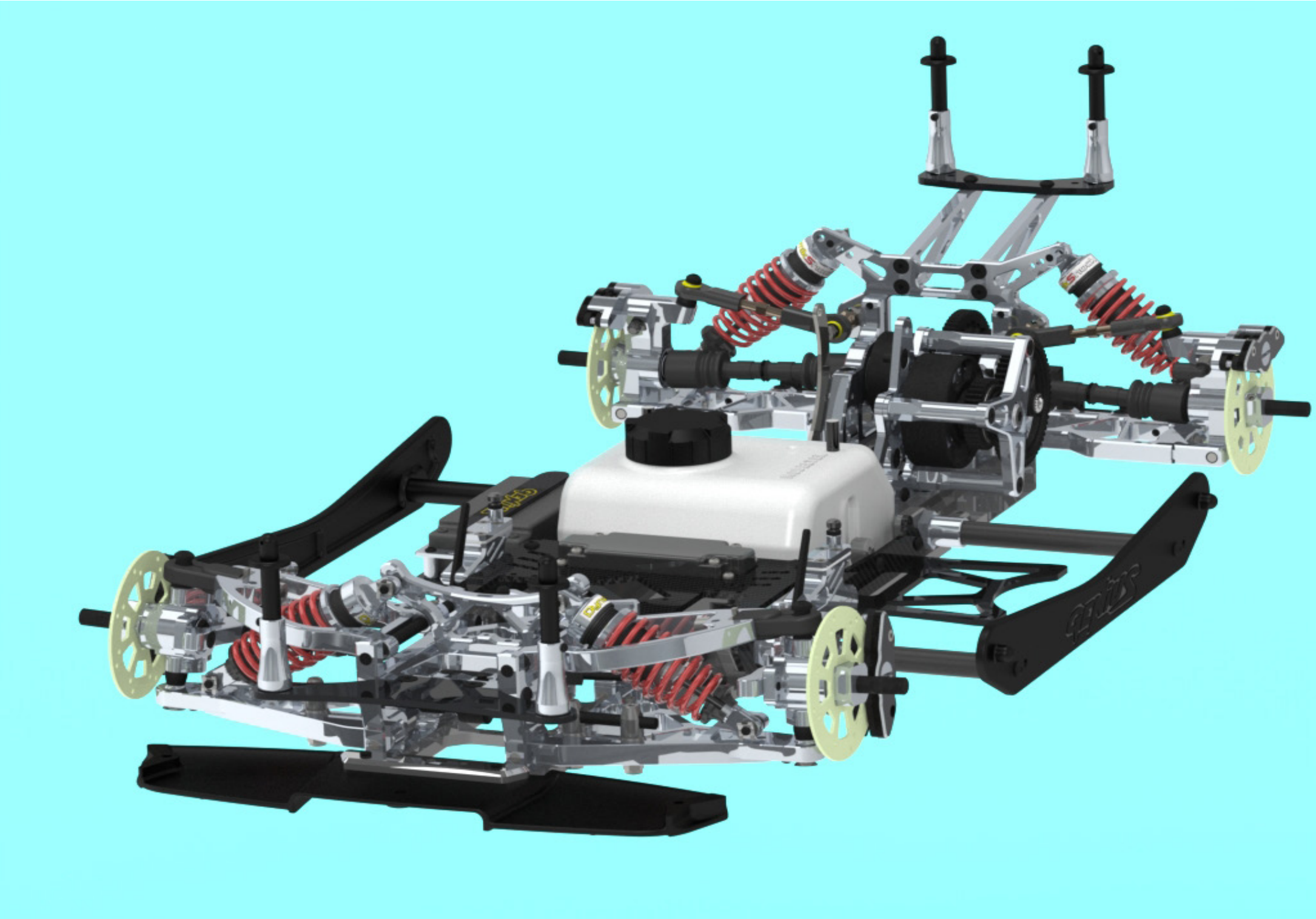

SET-UP STREET GENIUS XR3R-16

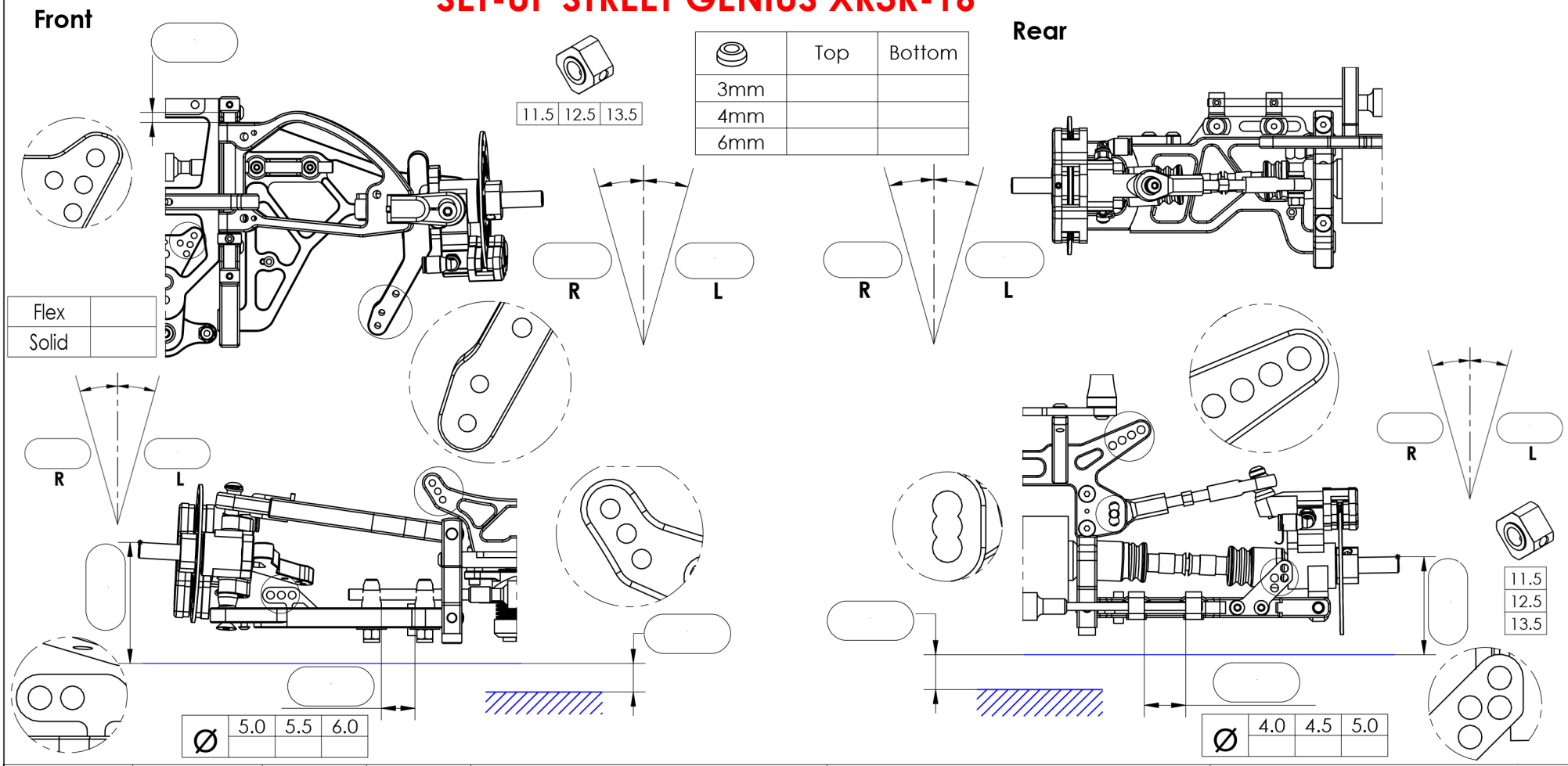

	Top	Bottom
3mm		
4mm		
6mm		

Flex	
Solid	

Driver		**Date**		**Tires**				**Transmission**							**Ballance [g]**		
Track					**Dx**	**Sx**	**Aditive**	**Engine**							Front	Center	Rear
Track Temp				**Front**				31	32	33	34	35	36	37			
Condition	Technical	Mixed	Fast	**Rear**				**Midle Axle**							**Note**		
Traction	Low	Medium	High	**Body**				24			25						
Shocks				**Engine**				**Total Ratio**									
	Oil	**Spring**	**Hole**	**Air Filter**				**Differental Unit**									
Front				**Exhaust**				**Model**									
Read				**Clutch**				Oil			Grease						

ISTRUZIONE DI MONTAGGIO SERBATOIO - ASSEMBLY INSTRUCTION FUEL TANK

3 mm ø

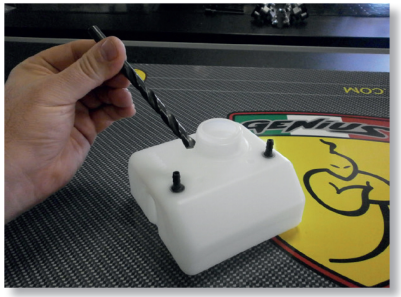

8,5 mm ø

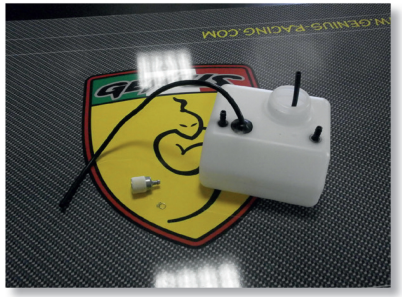

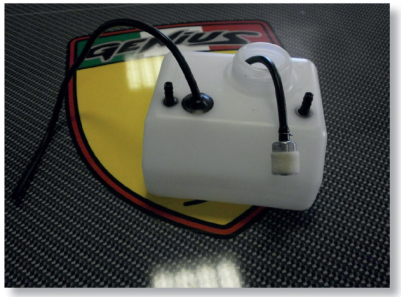

ISTRUZIONE DI MONTAGGIO SPINE TRASCINAMENTO - ASSEMBLY INSTRUCTION AXIS DRIVING

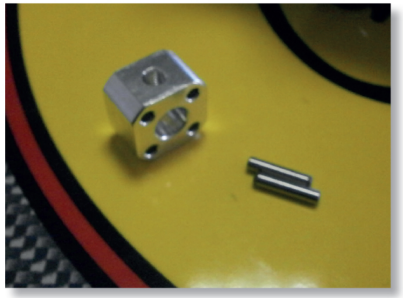

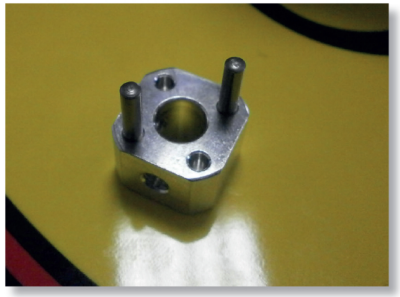

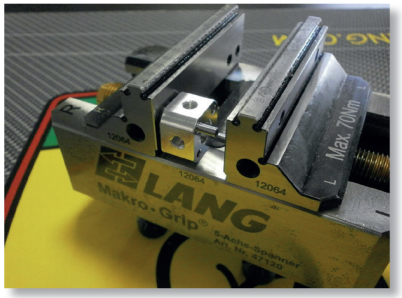

pressare le spine fino a fine corsa verificando la misura finale di 6,50mm

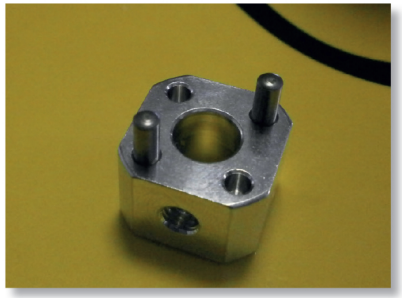

UPGRADE XR3-XR3R

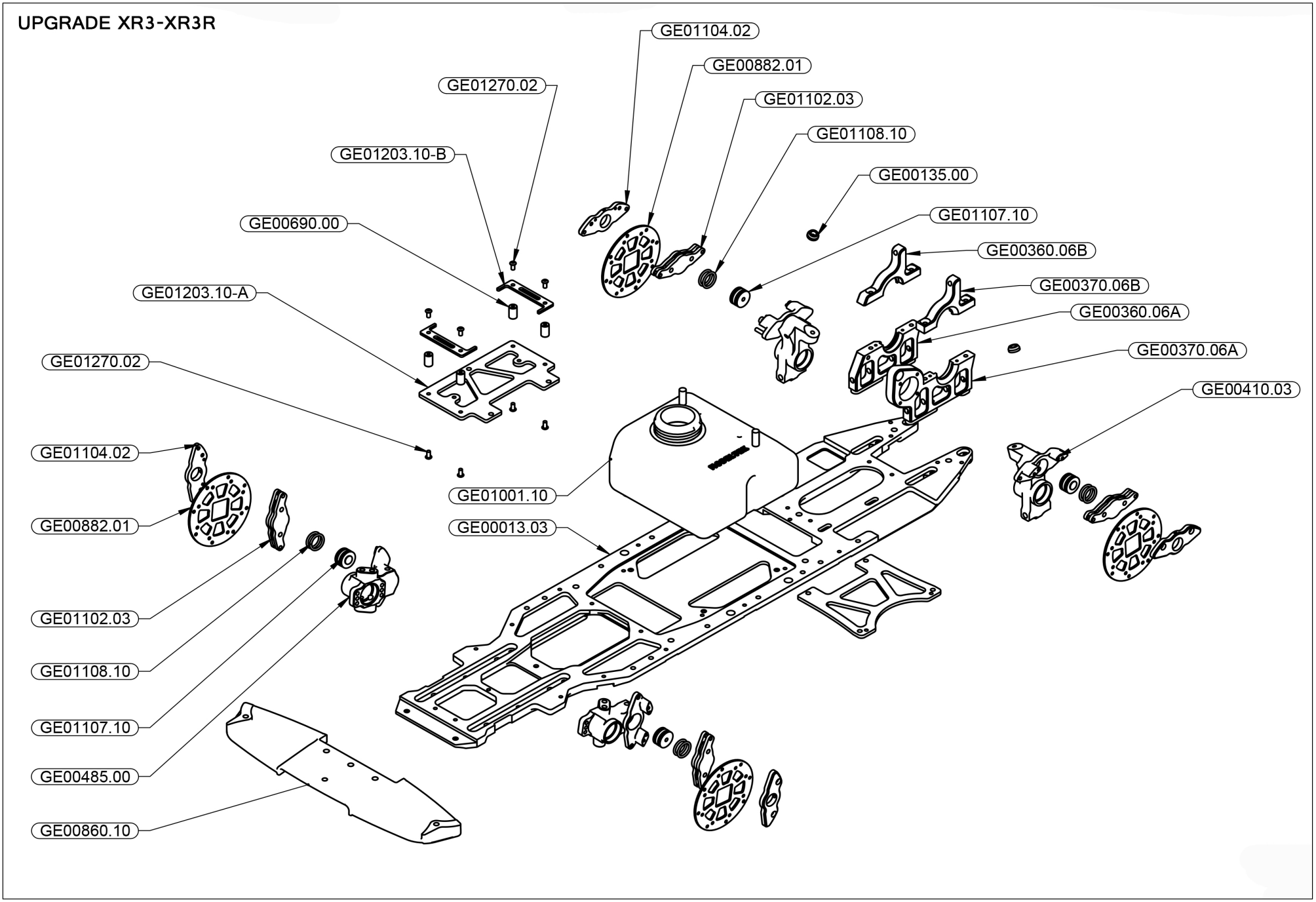

Num. articolo	Quantità	Descrizione	CodiceParte	Massa
48	1	PIASTRA SUPPORTO MARMITTA XR3R	GE01210.10	33.577
49	2	SUPPORTO BATTERIE SHORT SET	GE01203.10-B	0.002
50	1	SUPPORTO BATTERIE SHORT SET	GE01203.10-A	0.040
62	8	O-RING PINZA FRENO MONOBLOCK	GE01108.10	0.17
63	4	PISTONCINO PINZA FRENO MONOBLOCK	GE01107.10	0.004
67	4	PIASTRINA ROSSA FRENO MONOBLOCK	GE01104.02	0.009
68	8	PASTIGLIE FRENO ACCIAIO MONOBLOCK	GE01102.03	14.660
69	1	SERBATOIO GT TURING	GE01001.10	140.1
71	4	DISCHO VETRONITE MONOBLOCK Ø70	GE00882.01	8.079
75	1	SPATOLONE AERODINAMICO	GE00860.10	0.077
122	4	CILINDRO ALU FILETTATO M3 Ø11.5X7	GE00690.00	0.001
150	2	BARILOTTO ANT. PINZA FRENO MONOBLOCK	GE00485.00	0.056
158	2	BARILOTTO POST. PINZA FRENO MONOBLOCK XR3R	GE00410.03	60.58
163	1	CASTELLO POST SX XR3R	GE00370.06B	19.656
164	1	CASTELLO POST SX XR3R	GE00370.06A	63.62
166	1	CASTELLO POST DX XR3R	GE00360.06B	20.774
167	1	CASTELLO POST DX XR3R	GE00360.06A	42.33
211	1	TELAIO GENIUS XR3R	GE00013.03	868.71

Upgrade KIT Xr3 to Xr3s
Schassis 515mm

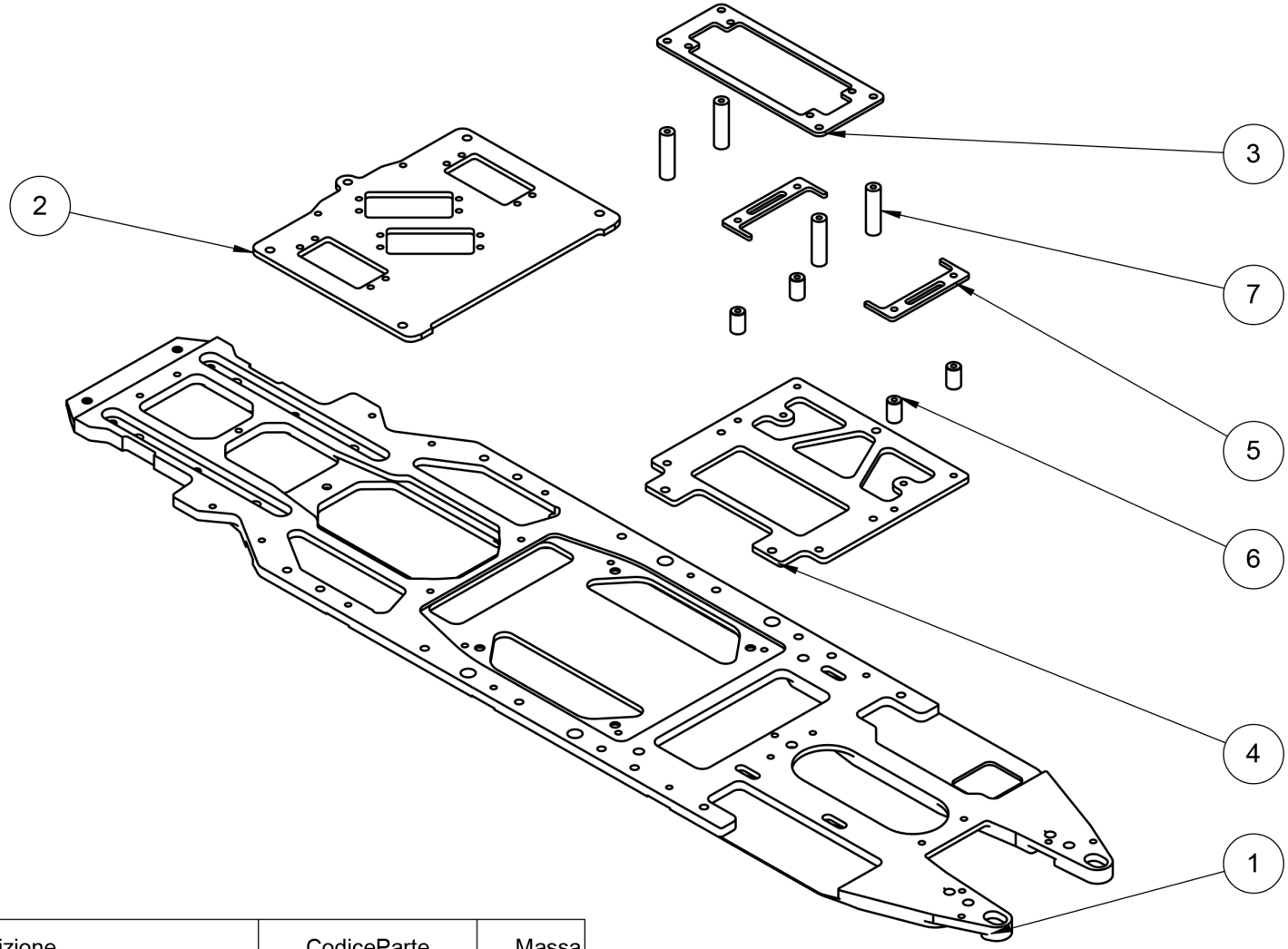

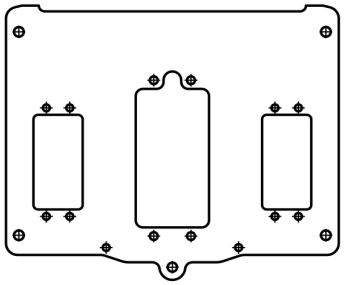

optional parts	
CODICE	DESCRIZIONE
GE00017.08	PIASTRA RADIO MAXI SERVO XR3S
GE00017.09	PIASTRA RADIO DOPPIO SERVO XR3S

Num. articolo	Quantità	Descrizione	CodiceParte	Massa
1	1	TELAIO GENIUS XR3S	GE00013.04	866.27
2	1	PIASTRA RADIO DOPPIO SERVO XR3S	GE00017.09	69.801
3	1	PIASTRINA INOX RICEVENTE XR3S	GE01203.25	31.482
4	1	PIASTRA SUPPORTO BATTERIE XR3S	GE01203.20A	61.780
5	2	SUPPORTO BATTERIE SHORT SET	GE01203.20B	2.376
6	4	CILINDRO ALU M3 11.5X7	GE00690.00	1.147
7	4	CILINDRO ALU M3 26X7	GE00690.10	2.727

Swiss Alloy
7075-T6
XR3R

XR3s

Modeltek

di Noacco Zeno

Via Madonna di Strada, 34 • 33048 San Giovanni al Natisone - Ud - Italy

Tel. +39 0432 1849976

www.genius-racing.com e-mail: info@genius-racing.com

shop: www.modeltekshop.com